第70回東京卓球選手権大会
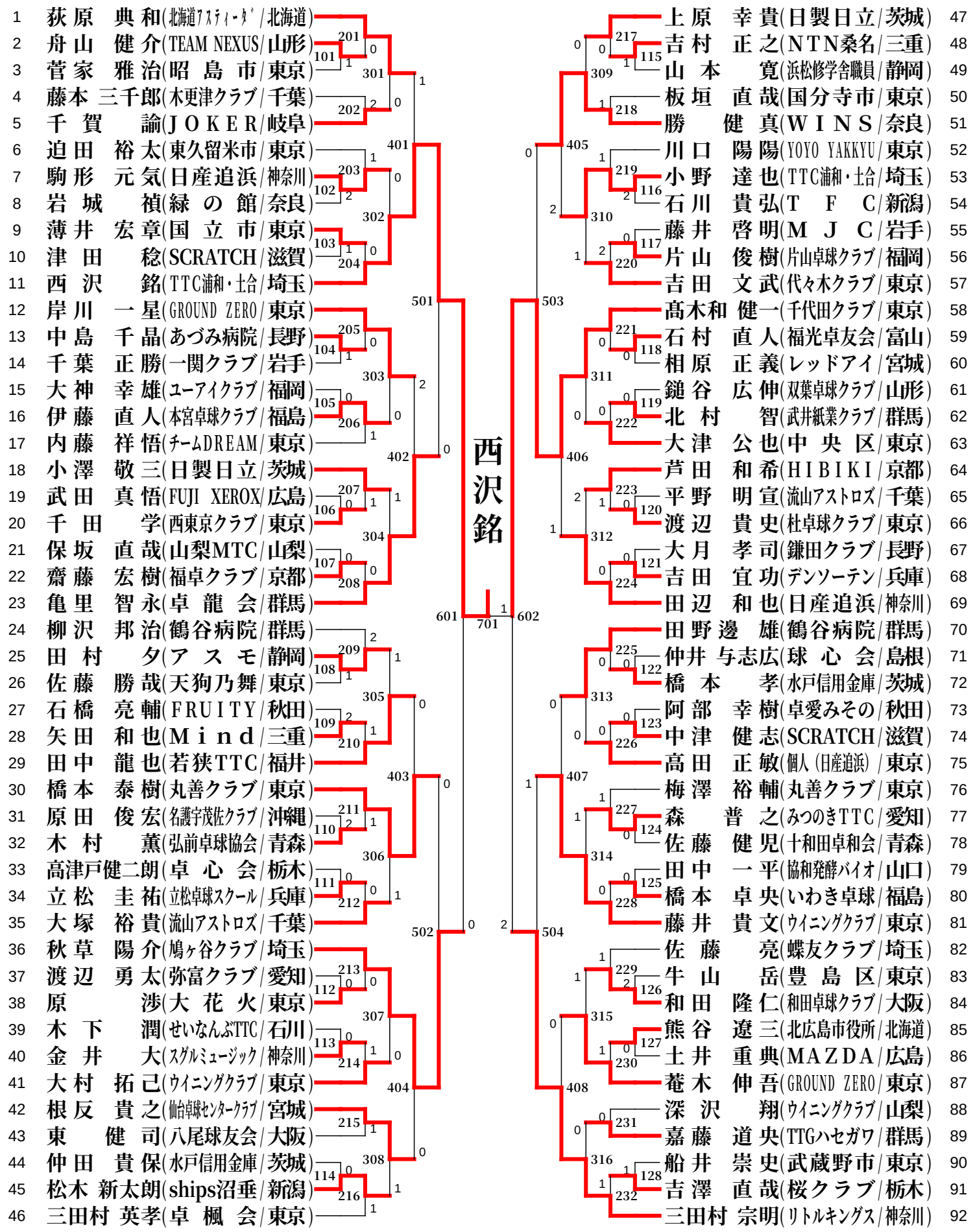
⑤男子サーティ