第69回東京卓球選手権大会
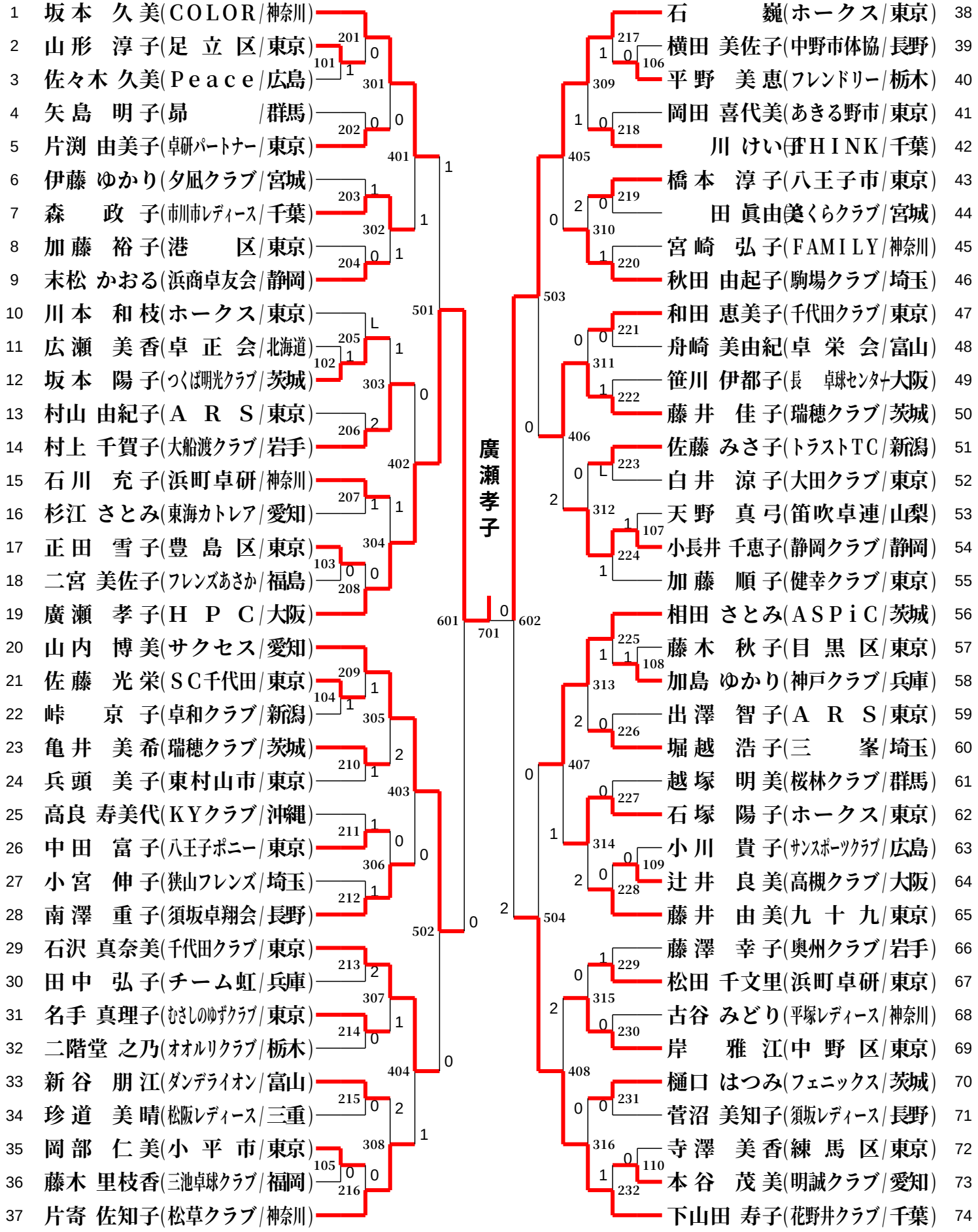
女子フィフティ