男　子　団　体

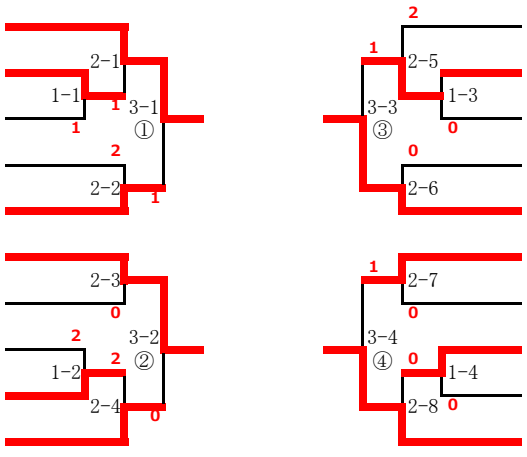

ベスト4による順位決定リーグ（①～④の勝者）		①	②	③	④	勝点	勝敗	順位
①	羽佳卓球倶楽部		× 2-3	× 2-3	× 1-3	3	0-3	4
②	偉関TTL	○ 3-2		× 1-3	× 1-3	4	1-2	3
③	ファースト卓球スクール(A)	○ 3-2	○ 3-1		× 2-3	5	2-1	2
④	礼武道場(A)	○ 3-1	○ 3-1	○ 3-2		6	3-0	1

ベスト8による順位決定リーグ（①～④の敗者）		①	②	③	④	勝点	勝敗	順位
①	T&Tクラブ		× 2-3	× 2-3	× 2-3	3	0-3	4
②	丸善クラブ	○ 3-2		○ 3-1	× 2-3	5	2-1	1
③	FLAT HILL	○ 3-1	× 1-3		○ 3-2	5	2-1	3
④	YOYO TAKKYU(A)	○ 3-2	○ 3-2	× 2-3		5	2-1	2

女　子　団　体

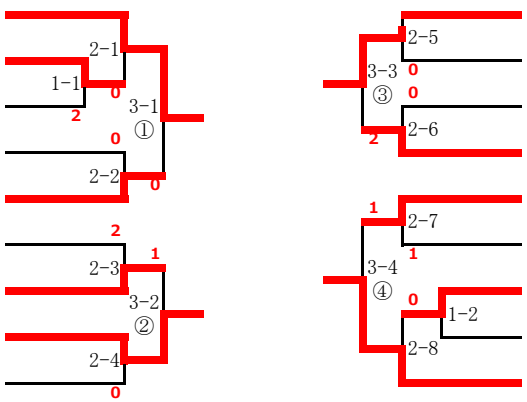

ベスト4による順位決定リーグ（①～④の勝者）		①	②	③	④	勝点	勝敗	順位
①	羽佳卓球倶楽部(A)		○ 3-0	○ 3-1	○ 3-0	6	3-0	1
②	SENATAKU(B)	× 0-3		○ 0-3	× 1-3	3	0-3	4
③	SENATAKU(A)	× 1-3	○ 3-0		× 2-3	4	1-2	3
④	偉関TTL	× 0-3	○ 3-1	○ 3-2		5	2-1	2

ベスト8による順位決定リーグ（①～④の敗者）		①	②	③	④	勝点	勝敗	順位
①	ファースト卓球スクール		○ 3-0	× 1-3	○ 3-2	5	2-1	6
②	羽佳卓球倶楽部(C)	× 0-3		× 1-3	× 1-3	3	0-3	8
③	羽佳卓球倶楽部(B)	○ 3-1	○ 3-1		○ 3-0	6	3-0	5
④	マイダス	× 2-3	○ 3-1	× 0-3		4	1-2	7

◇ オーダー順序 ◇

	1	2	3	4	5
3名の場合	A	B	BC	A	C
	X	Y	XZ	Y	Z
4名の場合	A	B	CD	A	C
	X	Y	WZ	Y	Z

<第４１回全国ホープス卓球選手権大会>

期　日： 2023年8月11日(金)～13日(日)

会　場： 東京都:東京体育館

代表数： 男女各3チーム　　参加費： 1チーム 10,000円

<第３７回全国ホープス東日本ブロック卓球大会>

期　日： 2023年8月5日(土)～6日(日)

会　場： 三重県:サオリーナ

代表数： 男女各3チーム　　参加費： 1チーム 15,000円