2021東京卓球優勝大会(種目別)
2021年3月2日(火)～7日(日)
東京体育館

①男子シングルス(1)

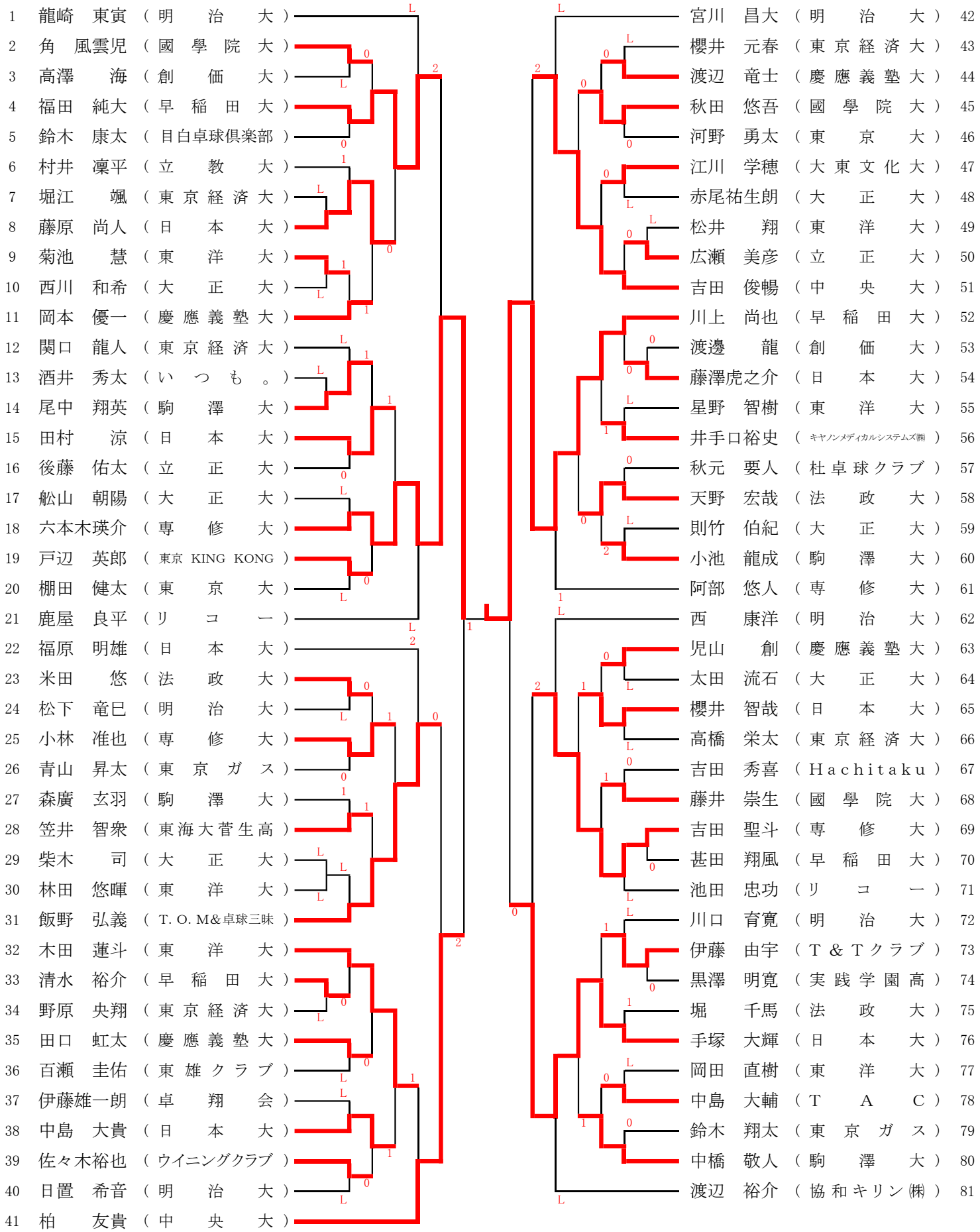

一般社団法人 東京都卓球連盟

2021東京卓球優勝大会(種目別)
2021年3月2日(火)～7日(日)
東京体育館

①男子シングルス(2)

82	松平　賢二	(協和キリン㈱)	
83	寺下　拓海	(明　治　大)	
84	林　敦生	(日　本　大)	
85	老松　陸斗	(大　正　大)	
86	今西健太郎	(TEAMZERO)	
87	岩永　宜久	(早　稲　田　大)	
88	鈴木　涼太	(東　洋　大)	
89	山崎　智大	(チームDREAM)	
90	松﨑　友佑	(T.O.M&卓球三昧)	
91	上野　雄貴	(東　雄　ク　ラ　ブ)	
92	遠藤　碧人	(専　修　大)	
93	山本　勝也	(リ　コ　ー)	
94	山崎　峻	(東　京　大)	
95	太田　竜也	(日　本　大)	
96	柳　宝良	(國　學　院　大)	
97	吉野　圭	(大　正　大)	
98	菅原　巧輝	(東　洋　大)	
99	林　亮宏	(慶　應　義　塾　大)	
100	戸崎　良明	(創　価　大)	
101	青木　俊輔	(東　京　経　済　大)	
102	渡井丈人士	(駒　澤　大)	
103	吉田　海斗	(専　修　大)	
104	三浦　空	(法　政　大)	
105	大野　蓮	(早　稲　田　大)	
106	三宅マティウ	(T.T Labo)	
107	浅利　良維	(大　正　大)	
108	高橋　治	(ウイニングクラブ)	
109	今永　隼人	(駒　澤　大)	
110	新名　智弘	(日　本　大)	
111	瀬川　直道	(千代田クラブ)	
112	太田　輝	(中　央　大)	
113	上江洲光志	(東　京　ア　ー　ト)	
114	贄川　優友	(國　學　院　大)	
115	竹田　京平	(日　本　大)	
116	橋本　優人	(東　京　大)	
117	石山　慎	(専　修　大)	
118	川村　陽輝	(東　京　経　済　大)	
119	田坂宗次郎	(慶　應　義　塾　大)	
120	石田　光紀	(東　洋　大)	
121	中村　誉	(立　教　大)	
122	沼村　斉弥	(明　治　大)	

123	遠藤　竜馬	(明　治　大)	
124	鈴木　健吾	(國　學　院　大)	
125	内田　涼哉	(専　修　大)	
126	井田　健斗	(JR東日本東京)	
127	王　景浩	(日　本　大)	
128	大塚　航	(IV　HOMME)	
129	木澤　寛	(東　京　経　済　大)	
130	吉田　直矢	(立　教　大)	
131	伊佐治桐人	(大　正　大)	
132	岩城　友聖	(東　京　ガ　ス)	
133	市川　隼秀	(慶　應　義　塾　大)	
134	菊地　慎人	(中　央　大)	
135	加藤　壮竜	(府中アルファ)	
136	伊藤　悠里	(駒　澤　大)	
137	竹内　陽介	(東　洋　大)	
138	金田　悠汰	(東　京　経　済　大)	
139	金井　光希	(東　京　大)	
140	山本　東吾	(大　正　大)	
141	品川　政寛	(B　R　A　V　E)	
142	蘇　健恒	(法　政　大)	
143	皆川　朝	(日野自動車キングフィッシャーズ)	
144	中野　颯真	(専　修　大)	
145	向井　慧太	(明　治　大)	
146	関口　渉	(東　洋　大)	
147	松山　佳樹	(法　政　大)	
148	福山　善哉	(日　本　大)	
149	相沢　龍士	(國　學　院　大)	
150	宮木　宏輔	(早　稲　田　大)	
151	北澤健太郎	(翔卓T.T.C)	
152	橋本　一輝	(中　央　大)	
153	岩渕　幸洋	(協和キリン㈱)	
154	村越　俊介	(東　洋　大)	
155	小泉　潤朗	(日　本　大)	
156	澤本　遼多	(慶　應　義　塾　大)	
157	柏原　大樹	(い　つ　も　。)	
158	岡本　光市	(YOYO TAKKYU)	
159	石本　光	(東　京　経　済　大)	
160	小玉圭太郎	(立　正　大)	
161	布施　公祐	(大　正　大)	
162	村松　凜音	(明　治　大)	
163	上村　慶哉	(シチズン時計㈱)	

2021東京卓球優勝大会(種目別)
2021年3月2日(火)～7日(日)
東京体育館

①男子シングルス(3)

164	平野　友樹	(協和キリン㈱)	
165	近藤　天空	(東京経済大)	
166	卯月健太郎	(東洋大)	
167	小川　勇希	(創価大)	
168	相川　誉	(日本大)	
169	村上　莉羽	(駒澤大)	
170	高溝　亮奨	(大正大)	
171	神野　翔太	(専修大)	
172	伊藤　昴	(いつも。)	
173	内田　紘平	(早稲田大)	
174	徳村　優汰	(明治大)	
175	石田健太郎	(東京ガス)	
176	安田　圭佑	(立教大)	
177	揖斐　諒太	(慶應義塾大)	
178	塩田　礼文	(日本大)	
179	倉橋　利弥	(東京経済大)	
180	猪俣　礼智	(國學院大)	
181	大藤　和希	(東京大)	
182	水野　惇	(大正大)	
183	井上　友希	(中央大)	
184	菅沼　湧輝	(明治大)	
185	佐藤　陽大	(法政大)	
186	玄道　一成	(専修大)	
187	安竹　海翔	(慶應義塾大)	
188	近藤　蓮	(日本大)	
189	柏　竹琉	(早稲田大)	
190	片山　湧斗	(東京大)	
191	村上　千実	(明治大付属中野高)	
192	諸田　陸	(IV HOMME)	
193	横塚　大和	(大正大)	
194	坪井　勇磨	(東京アート)	
195	宮本　幸典	(リコー)	
196	谷本　周星	(YOYO TAKKYU)	
197	加藤　匠	(杜卓球クラブ)	
198	岩井　柊弥	(東京経済大)	
199	片桐　友翔	(日本大)	
200	島村　亮	(東雄クラブ)	
201	原嶋　俊一	(東洋大)	
202	對馬　悠	(明治大)	
203	宮ヶ谷翔汰	(目白卓球倶楽部)	
204	小野寺翔平	(中央大)	

手塚　元彌	(法政大)	205	246
南波　裕輝	(東京ガス)	206	247
増岡　弘規	(國學院大)	207	248
加藤　大晟	(東京経済大)	208	249
小林　直太	(日本大)	209	250
島田　海人	(東洋大)	210	251
相馬　颯斗	(慶應義塾大)	211	252
坂田　修	(中央大)	212	253
大野　未来	(明治大)	213	254
村井　桂	(日野自動車キングフィッシャーズ)	214	255
野﨑　佑太	(日本大)	215	256
竹田悠一郎	(双葉苦楽部)	216	257
奥山　堅也	(大正大)	217	258
星野　隆斗	(東洋大)	218	259
佐藤　佑樹	(BRAVE)	219	260
月舘　駿介	(専修大)	220	261
中野　正隆	(立教大)	221	262
浅井　裕太	(TEAMZERO)	222	263
髙橋　翼	(駒澤大)	223	264
三部　航平	(シチズン時計㈱)	224	265
上村　太陽	(専修大)	225	266
田口　健世	(日本大)	226	267
久保田烈央	(早稲田大)	227	268
脇ノ谷大河	(実践学園高)	228	269
深沢　大陽	(明治大)	229	270
山﨑　寛也	(立正大)	230	271
小島　拓海	(慶應義塾大)	231	272
福澤　昇悟	(大正大)	232	273
鈴木　奏	(平沼クラブ)	233	274
村上　達哉	(國學院大)	234	275
高取　侑史	(リコー)	235	276
牛込　竜輔	(駒澤大)	236	277
内田　拓光	(大正大)	237	278
加藤　健太	(法政大)	238	279
福澤　佑麻	(東洋大)	239	280
前原　由海	(東京経済大)	240	281
山口　創	(創価大)	241	282
梅田　紘平	(ウイニングクラブ)	242	283
篠塚　瑞樹	(東京大)	243	284
星野　峻佑	(日本大)	244	285
戸上　隼輔	(明治大)	245	286

2021東京卓球優勝大会(種目別)
2021年3月2日(火)～7日(日)
東京体育館

①男子シングルス(4)

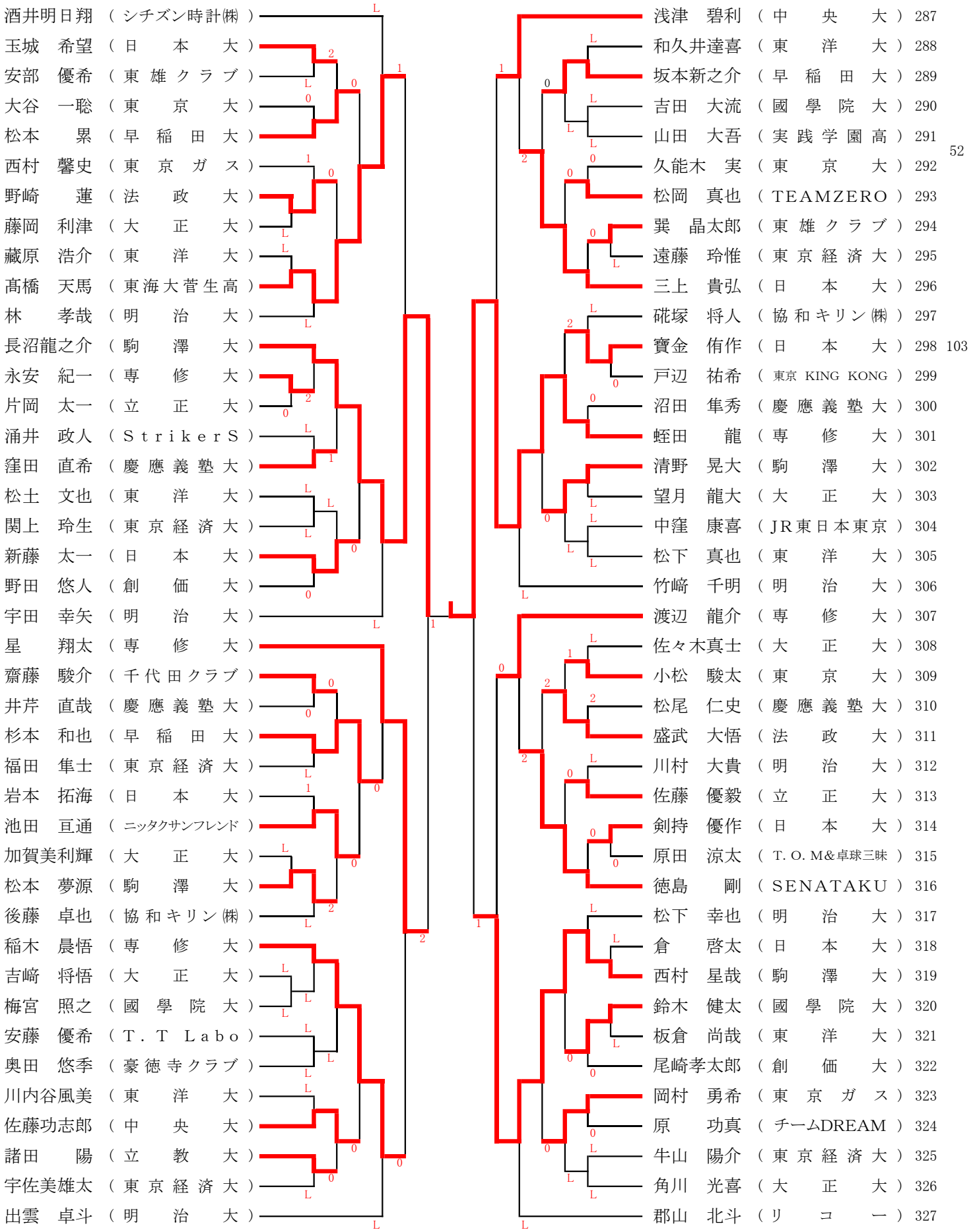
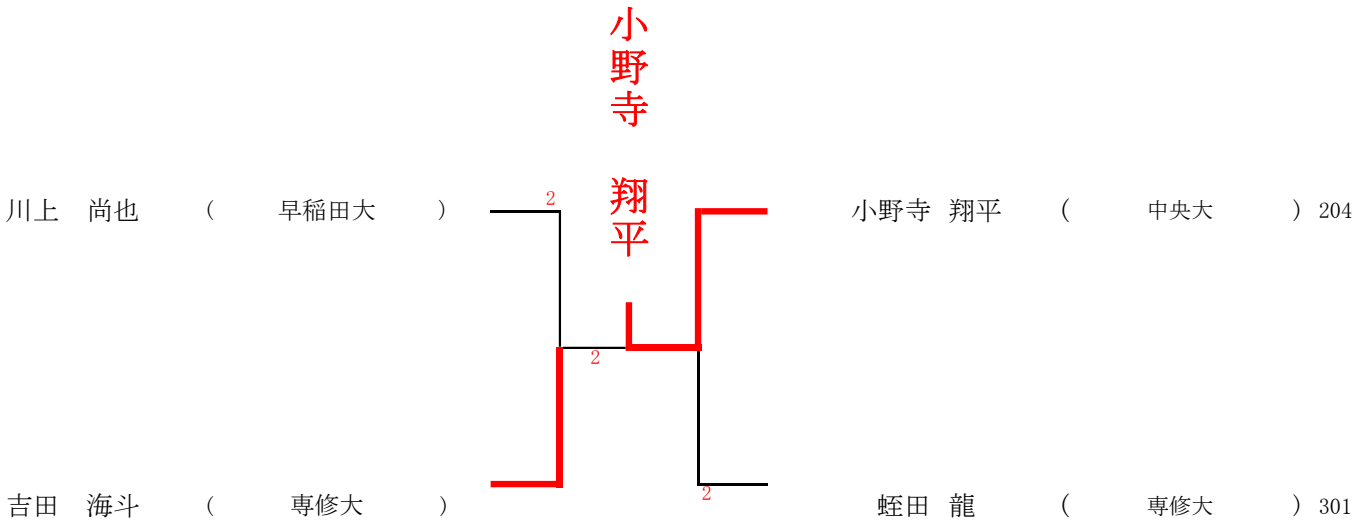
①男子シングルス　ベスト4