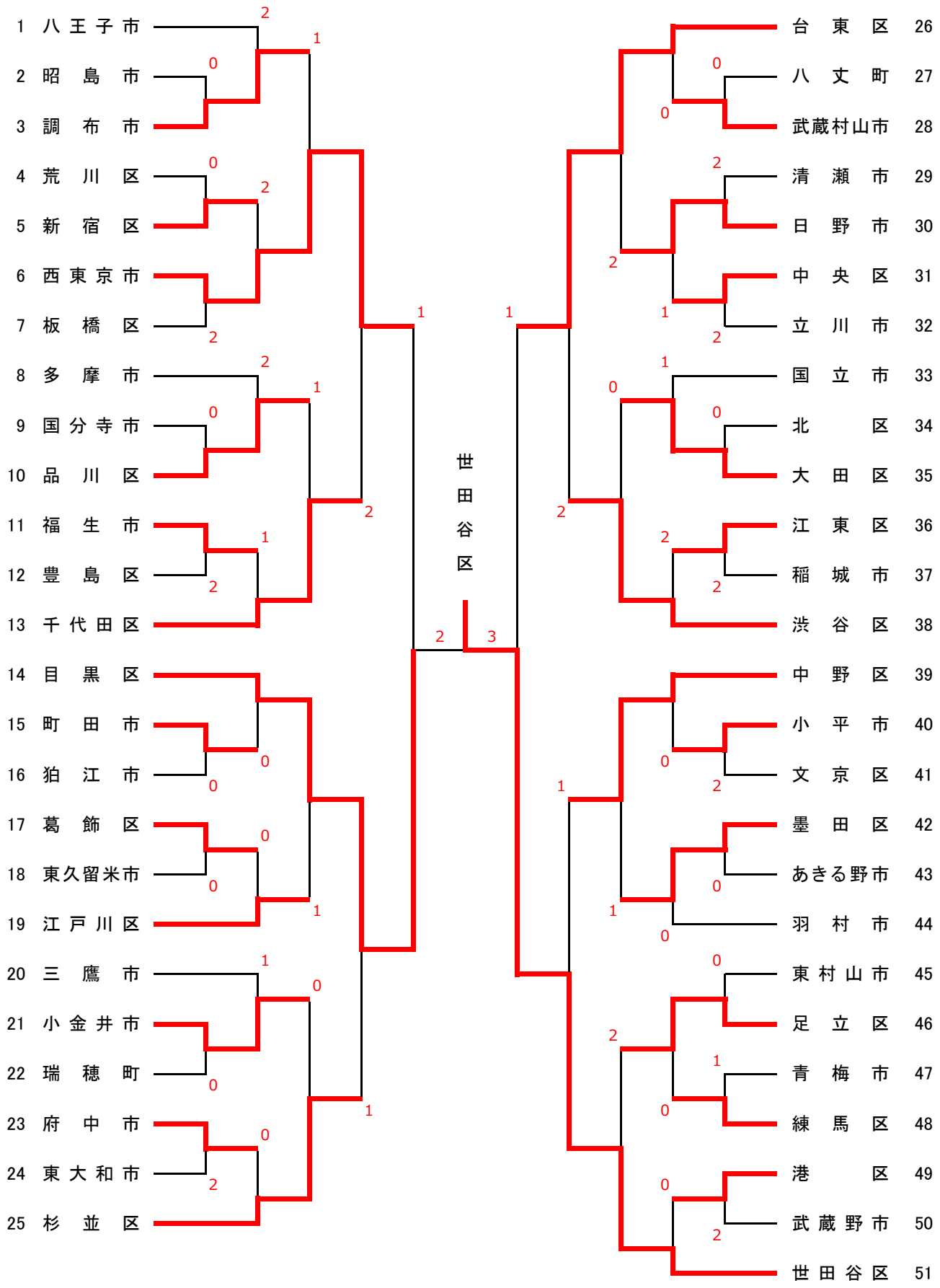第69回都民体育大会　卓球　男子団体