《２》女子シングルス（1）

1 天野 優（サンリツ・東京）
2 向山 佳那（関西学院大・宮崎）
3 鈴木 美桜（専修大北上高・岩手）
4 橋田 菜津子（奈良女子高・奈良）
5 田中 愛弥香（武蔵野高・東京）
6 猪谷 真由（専修大・東京）
7 上田 春佳（高崎商業高・群馬）
8 倉嵜 文（同志社大・熊本）
9 劉 恩寵（POSCO ENERGY・韓国）
10 弓立 美沙輝（正智深谷高・埼玉）
11 児玉 妃那（日本航空高・山梨）
12 工藤 彩（東奥学園高・青森）
13 川久 和花（あづみ病院・長野）
14 小宮 千夏（國學院大・東京）
15 山地 理穂（立命館大・京都）
16 松井 遼（横浜隼人高・神奈川）
17 西村 梓（中央大・東京）
18 河村 茉依（アスモ㈱・静岡）
19 芝田 沙季（四天王寺高・大阪）
20 木原 小絵香（明豊高・大分）
21 椛澤 かえ（エクセディ・三重）
22 後藤 奈津美（東京富士大・東京）
23 吉田 桃菜（福井商業高・福井）
24 石川 由真（東北福祉大・栃木）
25 南木 虹穂（関西大・滋賀）
26 梶本 麻莉菜（MILFLUR・東京）
27 酒井 春香（ミキハウス・大阪）
28 楠川 愛子（愛知工業大・徳島）
29 長谷川 未佳（新潟大・新潟）
30 三橋 愛可（日本体育大・東京）
31 奥下 茜里（就実高・岡山）
32 目黒 さくら（NTT東日本東京・東京）
33 玉石 幸穂（明誠高・島根）
34 鳥居 夕華（愛媛銀行・愛媛）
35 北岡 エリ子（日立化成・茨城）

36 土井 みなみ（中国電力・広島）
37 鈴木 せり奈（東信電気㈱・神奈川）
38 及川 ほのみ（東北学院大・宮城）
39 横山 志野（立命館大・富山）
40 竹前 裕美子（日本体育大・東京）
41 平塚 叶梨（四天王寺高・大阪）
42 後藤 祐加（金城大・石川）
43 佐藤 香織（杉並卓球クラブ・東京）
44 黄 智那（韓国大宇証券㈱・韓国）
45 浅利 美佳（東京富士大・東京）
46 李 楠（鎮西学院高・長崎）
47 三村 優果（明徳義塾高・高知）
48 小池 このみ（橘高・福島）
49 川西 千秋（倉吉北高校・鳥取）
50 宮脇 千波（華頂女子高・京都）
51 永尾 尭子（アスモ㈱・静岡）
52 阿部 愛莉（早稲田大・東京）
53 市川 梓（日立化成・茨城）
54 長尾 美佳（神戸松蔭女子学院大・兵庫）
55 松橋 天音（五城目第一中・秋田）
56 大田 真優（愛知工業大・愛知）
57 加藤 美優（礼武道場・東京）
58 槙尾 歌純（百十四銀行・香川）
59 永安 佳乃（Hachitaku・東京）
60 吉國 由花（JR北海道・北海道）
61 加藤 知秋（十六銀行・岐阜）
62 下山田 圭織（和洋国府台女子高・千葉）
63 三輪 咲里南（希望が丘高・福岡）
64 大家 加帆（専修大・東京）
65 高橋 美穂（オークワ・和歌山）
66 菊池 美咲（鶴岡工業高・山形）
67 阪口 陽芽菜（岩国商業高・山口）
68 李 スル（韓国大宇証券㈱・韓国）
69 山本 怜（中央大・東京）

《２》女子シングルス（2）

70	佐藤　風薫	早稲田大	東京	
71	松本　さゆり	神戸松蔭女子学院大	香川	
72	近藤　由里香	国分寺市	東京	
73	小室　彩	筑波大	栃木	
74	山下　夏実	オークワ	和歌山	
75	富川　亜加理	大正大	東京	
76	奈良　知香	DFC	群馬	
77	小林　玲子	埼玉栄高	埼玉	
78	三條　裕紀	四天王寺高	大阪	
79	谷岡　あゆか	日本体育大	東京	
80	下山　夏音	金城大	山梨	
81	上田　真実	明徳義塾高	高知	
82	吉良　あすか	中央大	東京	
83	高橋　亜紗可	盛岡誠桜高	岩手	
84	武久　美月	岩国商業高	山口	
85	高原　小麦	札幌大谷高	北海道	
86	政本　ひかり	同志社大	京都	
87	阿部　恵	サンリツ	東京	
88	木戸　亜希穂	太洋歯科	神奈川	
89	徳持　ひかり	就実高	岡山	
90	中尾　優子	エクセディ	三重	
91	崎野　澄音	専修大	東京	
92	廣木　亜弥	愛知工業大	愛知	
93	計良　七海	木更津総合高	千葉	
94	澤田　凪彩	鳥取敬愛高校	鳥取	
95	尹　孝賓	韓国大宇証券㈱	韓国	
96	石川　梨良	JOCエリートアカデミー／帝京	東京	
97	笹岡　柾美	立命館大	新潟	
98	布施　沙那恵	弘前実業高	青森	
99	大森　香織	滋賀銀行	滋賀	
100	美濃　満子	近畿大	大阪	
101	山口　綾香	東京経済大	東京	
102	三島　菜津美	遊学館高	石川	
103	黒飛　あゆみ	進徳女子高	広島	
104	中村　薫子	日立化成	茨城	
105	平野　早矢香	ミキハウス	大阪	
106	徳永　美子	早稲田大	東京	
107	山前　里穂子	天理大	奈良	
108	竹村　京子	山形城北高	山形	
109	谷本　史奈	神戸松蔭女子学院大	愛媛	
110	小室　聖	日本大	東京	
111	細川　星	松商学園高	長野	
112	原田　智美	豊島区	東京	
113	宋　マウム	韓国大宇証券㈱	韓国	
114	馬　克	日立化成	茨城	
115	加藤　春菜	新潟産業大	富山	
116	田中　千穂	NTT東日本東京	東京	
117	坂爪　麻友子	東北福祉大	宮城	
118	浅野　美慧	長崎女子商業高	長崎	
119	菊地　実佳子	秋田商業高	秋田	
120	邵　盼盼	中京学院大	岐阜	
121	戸辺　真梨奈	小平市	東京	
122	平　真由香	正智深谷高	埼玉	
123	森薗　美咲	日立化成	茨城	
124	滑川　明佳	東京富士大	東京	
125	皆川　愛華	山陽女子高	岡山	
126	大輪　佳那	中村学園女子高	福岡	
127	松本　優希	サンリツ	東京	
128	久保　栞	金津高	福井	
129	佐藤　遥香	立命館大	島根	
130	土田　美佳	中国電力	広島	
131	李　ダソム	POSCO ENERGY	韓国	
132	藤﨑　有香	鹿児島女子高	鹿児島	
133	吉原　咲登美	東日本国際大	福島	
134	飛永　亜希	東芝メディカルシステムズ㈱	東京	
135	三浦　由美子	中央大	東京	
136	原　ちひろ	アスモ㈱	静岡	
137	椨　麻佳	朝日大	熊本	
138	桑名　春花	関西学院大	兵庫	
139	庄司　有貴	専修大	東京	

《２》女子シングルス（3）

140	田口　瑛美子	正智深谷高	埼玉	
141	成本　綾海	同志社大	京都	
142	近藤　未来	明豊高	大分	
143	大場　綾香	新潟大	新潟	
144	高橋　梓海	日本体育大	東京	
145	小脇　瑞穂	明徳義塾高	高知	
146	熊谷　ほのか	専修大北上高	岩手	
147	鎌田　那美	駒大苫小牧高	北海道	
148	鳥屋　真帆	早稲田大	東京	
149	李　シオン	韓国大宇証券㈱	韓国	
150	真鍋　雅	山陽女子中	岡山	
151	大口　茜	大正大	東京	
152	柏木　美輝	湘南信用金庫	神奈川	
153	髙橋　莉子	喜多方東高	福島	
154	嘉瀬　なつみ	慶誠高	熊本	
155	平　侑里香	サンリツ	東京	
156	藤井　優子	愛媛銀行	愛媛	
157	中畑　夏海	愛知工業大	愛知	
158	木村　香純	四天王寺高	大阪	
159	大田　愛佳里	長崎女子商業高	長崎	
160	小村　歩未	松徳学院高	島根	
161	眞瀬　安希華	筑波大	茨城	
162	亀崎　遥	MILFLUR	東京	
163	田口　未來	日本航空高	山梨	
164	矢野　和佳子	佛教大学	鳥取	
165	安藤　みなみ	専修大	東京	
166	唐沢　優佳	東芝メディカルシステムズ㈱	東京	
167	田中　彩能	エクセディ	三重	
168	工藤　優	五所川原商業高	青森	
169	弓取　夏貴	金城大	石川	
170	三上　千穂	中央大	東京	
171	永田　美春	岩国商業高	山口	
172	相庭　瑞希	由利高	秋田	
173	李　守珍	韓国大宇証券㈱	韓国	
174	加藤　杏華	十六銀行	岐阜	
175	森薗　美月	サンリツ	東京	
176	安　永恩	韓国大宇証券㈱	韓国	
177	滝澤　芹菜	篠ノ井総合病院	長野	
178	中原　愛音	鹿児島女子高	鹿児島	
179	山崎　園華	國學院大	東京	
180	松﨑　鈴可	青木信用金庫	埼玉	
181	青木　沙也花	関西学院大	兵庫	
182	阿彦　愛永	東北学院大	山形	
183	林　めぐみ	東京富士大	東京	
184	山本　真理	オークワ	和歌山	
185	設樂　梓織	マエタク	群馬	
186	山岡　洋子	奈良女子高	奈良	
187	笠原　多加恵	NTT東日本東京	東京	
188	林　千智	福井商業高	福井	
189	尾島　奏穂	真岡女子高	栃木	
190	松平　志穂	ミキハウス	大阪	
191	小道野　結	早稲田大	東京	
192	松澤　茉里奈	日立化成	茨城	
193	崔　禎珉	POSCO ENERGY	韓国	
194	濵元　結女	新潟大	富山	
195	中澤　紬	希望が丘高	福岡	
196	中川　恵里花	愛知工業大	愛知	
197	田中　真子	専修大	東京	
198	青山　静華	滋賀大	滋賀	
199	森田　彩音	JOCエリートアカデミー／帝京	東京	
200	明神　佑実	中央大	東京	
201	石黒　眞弓	百十四銀行	香川	
202	石田　葵	四天王寺高	大阪	
203	米倉　希	東北福祉大	宮城	
204	横山　有沙	立命館大	京都	
205	高橋　佑希	東京経済大	東京	
206	楠原　憧子	赤翔馬	千葉	
207	土田　美紀	中国電力	広島	
208	石塚　美和子	アスモ㈱	静岡	

《２》女子シングルス（4）

209	池田　好美	日立化成	茨城	
210	前瀧　初音	東京富士大	東京	
211	中林　麻衣	岩国商業高	山口	
212	上野　奈穂	東北福祉大	栃木	
213	島田　真美	愛媛銀行	愛媛	
214	中島　三桜	専修大	東京	
215	徳住　風花	奈良女子高	奈良	
216	玉石　美幸	エクセディ	三重	
217	加藤　亜理沙	JR北海道	北海道	
218	平田　有貴	アスモ㈱	静岡	
219	佐藤　有未	酒田西高	山形	
220	笹本　野々香	中央大	東京	
221	真門　莉那	高知工科大	富山	
222	代田　華菜子	明徳義塾高	高知	
223	泉川　香雪	中部大	沖縄	
224	田中　千秋	早稲田大	東京	
225	宋　恵佳	中国電力	広島	
226	橋本　帆乃香	四天王寺高	大阪	
227	渡辺　香菜	世田谷区	東京	
228	野村　優香	久城クラブ	島根	
229	酒井　詩音	愛知工業大	愛知	
230	田﨑　彩織	筑波大	埼玉	
231	荒川　理沙	武蔵野高	東京	
232	清家　綾乃	就実高	岡山	
233	李　泫	韓国大宇証券㈱	韓国	
234	王　舒	東芝メディカルシステムズ㈱	東京	
235	藤岡　瑞樹	境・鶴谷クラブ	群馬	
236	吉澤　きらら	弘前実業高	青森	
237	内田　有美	日南学園高	宮崎	
238	赤﨑　瑞樹	専修大	東京	
239	麻　赫男	大宗クラブ	石川	
240	洙田　葵	吉野川高	徳島	
241	根本　理世	十六銀行	岐阜	
242	温　馨	日本体育大	東京	
243	鈴木　李茄	専修大	東京	
244	塩見　真希	ミキハウスJSC	大阪	
245	大西　智絵	百十四銀行	香川	
246	佐々木　南	拓征会	岩手	
247	西　清楓	大正大	東京	
248	佐藤　みき	横浜隼人高	神奈川	
249	髙橋　沙希	富久山卓球クラブ	福島	
250	西　明美	渋谷区	東京	
251	金　ヘナ	POSCO ENERGY	韓国	
252	小鉢　友理恵	東京富士大	東京	
253	土本　日南子	福井商業高	福井	
254	柏木　望美	木更津総合高	千葉	
255	久松　亜由実	愛媛銀行	愛媛	
256	福山　佳陽	NTT東日本東京	東京	
257	天野　すみれ	日本航空高	山梨	
258	林　亜美	倉吉北高校	鳥取	
259	内田　友季子	オークワ	和歌山	
260	牛嶋　星羅	正智深谷高	埼玉	
261	高橋　真梨子	同志社大	京都	
262	森永　愛里	アスモ㈱	静岡	
263	小中　千咲	神戸松蔭女子学院大	島根	
264	田添　莉奈	瓊浦高	長崎	
265	小林　茉穂	日本大	東京	
266	加賀　詩織	希望が丘高	福岡	
267	宮本　歩	新潟大	滋賀	
268	秋田　佳菜子	中央大	東京	
269	中島　未早希	サンリツ	東京	
270	佐藤　那奈佳	秋田商業高	秋田	
271	益田　育実	東北福祉大	宮城	
272	馬場　麻裕	芦屋学園高	兵庫	
273	伊藤　桃子	九十九	東京	
274	横田　江里洲	須坂創成高	長野	
275	公平　万由里	新潟大	新潟	
276	梅村　優香	四天王寺高	大阪	
277	文　炫晶	韓国大宇証券㈱	韓国	

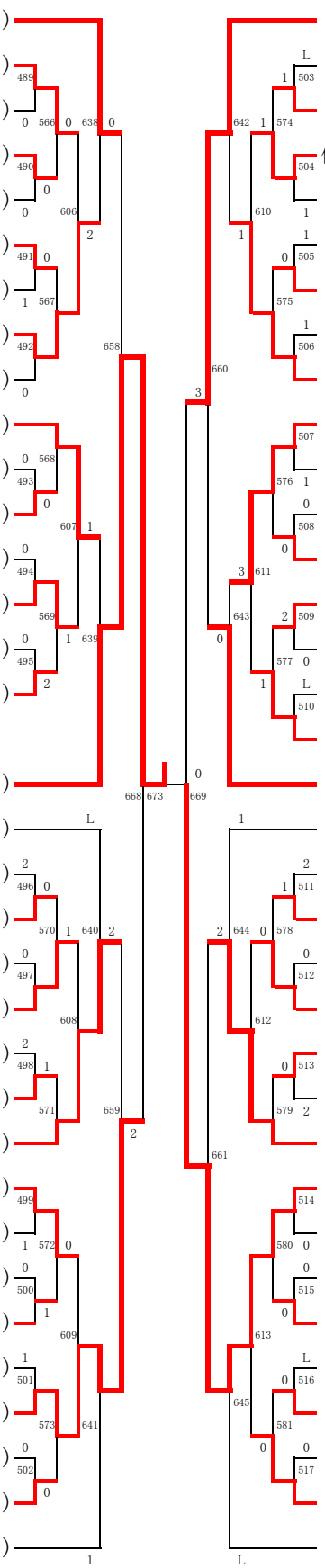

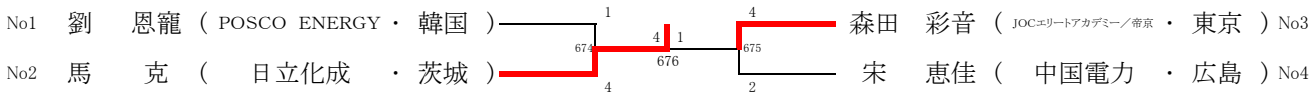
No1 劉 恩寵 (POSCO ENERGY ・ 韓国)
No2 馬 克 (日立化成 ・ 茨城)
1
674
4
4
1
676
4
675
2
森田 彩音 (JOCエリートアカデミー／帝京 ・ 東京) No3
宋 恵佳 (中国電力 ・ 広島) No4