平成27年度　第68回都民体育大会卓球競技
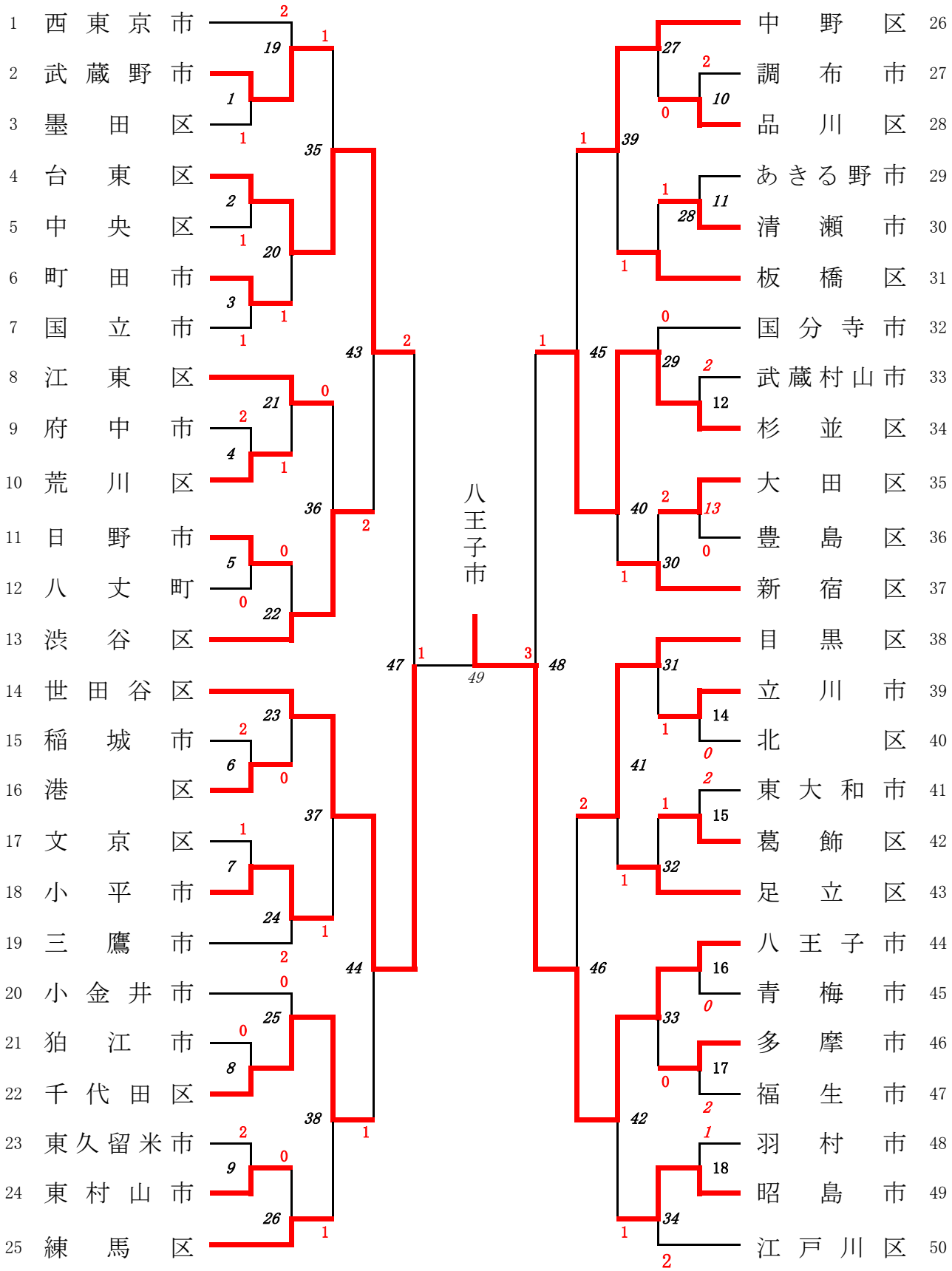
男　子　団　体