《 6 》 男子フォーティ

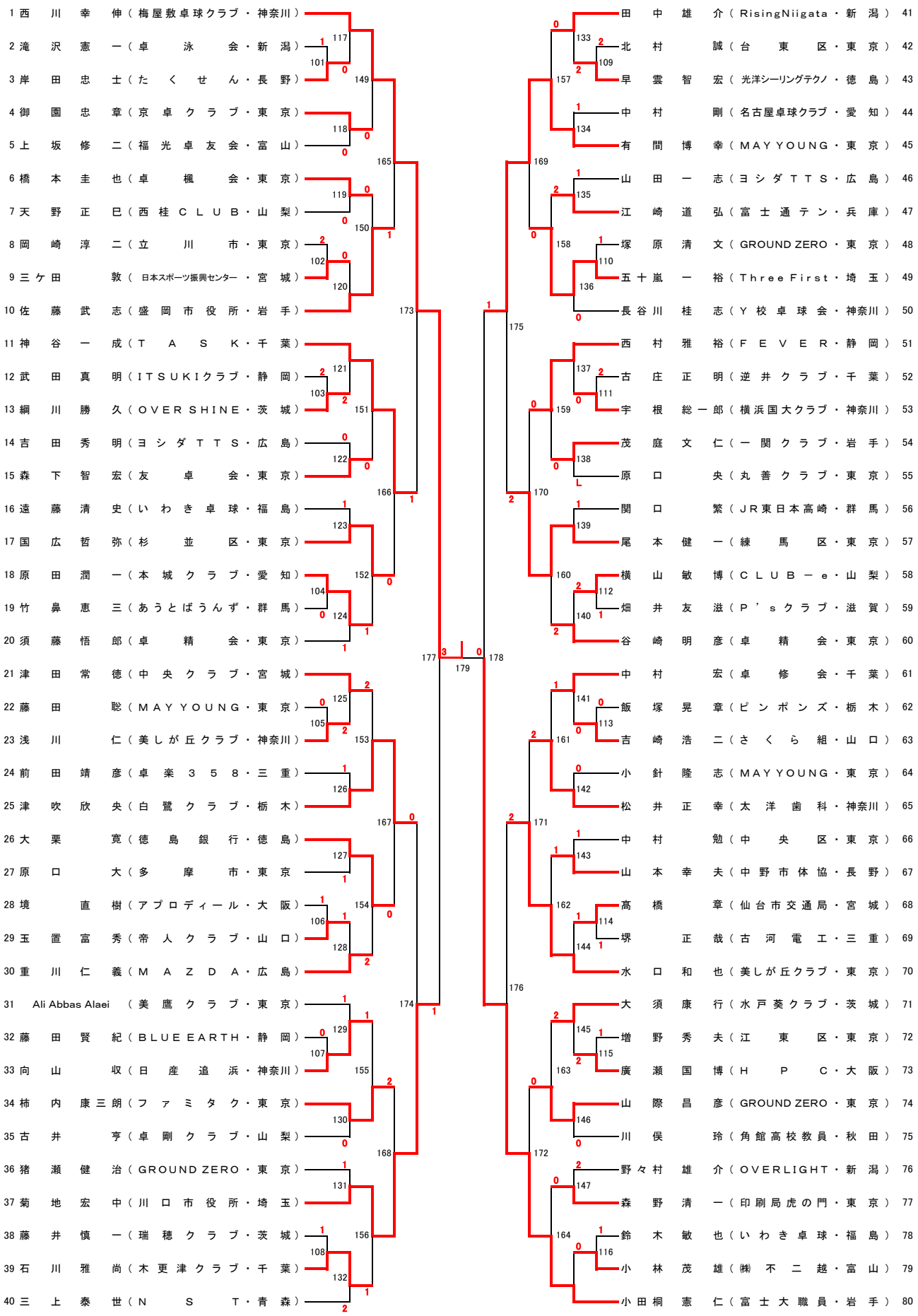
1 西川幸伸（梅屋敷卓球クラブ・神奈川）
2 滝沢憲一（卓泳会・新潟）
3 岸田忠士（たくせん・長野）
4 御園忠章（京卓クラブ・東京）
5 上坂修二（福光卓友会・富山）
6 橋本圭也（卓楓会・東京）
7 天野正巳（西桂ＣＬＵＢ・山梨）
8 岡崎淳二（立川市・東京）
9 三ケ田敦（日本スポーツ振興センター・宮城）
10 佐藤武志（盛岡市役所・岩手）
11 神谷一成（ＴＡＳＫ・千葉）
12 武田真明（ＩＴＳＵＫＩクラブ・静岡）
13 綱川勝久（ＯＶＥＲ ＳＨＩＮＥ・茨城）
14 吉田秀明（ヨシダＴＴＳ・広島）
15 森下智宏（友卓会・東京）
16 遠藤清史（いわき卓球・福島）
17 国広哲弥（杉並区・東京）
18 原田潤一（本城クラブ・愛知）
19 竹鼻恵三（あうとばうんず・群馬）
20 須藤悟郎（卓精会・東京）
21 津田常徳（中央クラブ・宮城）
22 藤田聡（ＭＡＹ ＹＯＵＮＧ・東京）
23 浅川仁（美しが丘クラブ・神奈川）
24 前田靖彦（卓楽３５８・三重）
25 津吹欣央（白鷺クラブ・栃木）
26 大栗寛（徳島銀行・徳島）
27 原口大（多摩市・東京
28 境直樹（アプロディール・大阪）
29 玉置富秀（帝人クラブ・山口）
30 重川仁義（ＭＡＺＤＡ・広島）
31 Ali Abbas Alaei（美鷹クラブ・東京）
32 藤田賢紀（ＢＬＵＥ ＥＡＲＴＨ・静岡）
33 向山収（日産追浜・神奈川）
34 柿内康三朗（ファミタク・東京）
35 古井亨（卓剛クラブ・山梨）
36 猪瀬健治（ＧＲＯＵＮＤ ＺＥＲＯ・東京）
37 菊地宏中（川口市役所・埼玉）
38 藤井慎一（瑞穂クラブ・茨城）
39 石川雅尚（木更津クラブ・千葉）
40 三上泰世（ＮＳＴ・青森）
田中雄介（RisingNiigata・新潟） 41
北村誠（台東区・東京） 42
早雲智宏（光洋シーリングテクノ・徳島） 43
中村剛（名古屋卓球クラブ・愛知） 44
有間博幸（ＭＡＹ ＹＯＵＮＧ・東京） 45
山田一志（ヨシダＴＴＳ・広島） 46
江崎道弘（富士通テン・兵庫） 47
塚原清文（ＧＲＯＵＮＤ ＺＥＲＯ・東京） 48
五十嵐一裕（Ｔｈｒｅｅ First・埼玉） 49
長谷川桂志（Ｙ校卓球会・神奈川） 50
西村雅裕（ＦＥＶＥＲ・静岡） 51
古庄正明（逆井クラブ・千葉） 52
宇根総一郎（横浜国大クラブ・神奈川） 53
茂庭文仁（一関クラブ・岩手） 54
原口央（丸善クラブ・東京） 55
関口繁（ＪＲ東日本高崎・群馬） 56
尾本健一（練馬区・東京） 57
横山敏博（ＣＬＵＢ－ｅ・山梨） 58
畑井友滋（Ｐ’ｓクラブ・滋賀） 59
谷崎明彦（卓精会・東京） 60
中村宏（卓修会・千葉） 61
飯塚晃章（ピンポンズ・栃木） 62
吉崎浩二（さくら組・山口） 63
小針隆志（ＭＡＹ ＹＯＵＮＧ・東京） 64
松井正幸（太洋歯科・神奈川） 65
中村勉（中央区・東京） 66
山本幸夫（中野市体協・長野） 67
高橋章（仙台市交通局・宮城） 68
堺正哉（古河電工・三重） 69
水口和也（美しが丘クラブ・東京） 70
大須康行（水戸葵クラブ・茨城） 71
増野秀夫（江東区・東京） 72
廣瀬国博（ＨＰＣ・大阪） 73
山際昌彦（ＧＲＯＵＮＤ ＺＥＲＯ・東京） 74
川俣玲（角館高校教員・秋田） 75
野々村雄介（ＯＶＥＲＬＩＧＨＴ・新潟） 76
森野清一（印刷局虎の門・東京） 77
鈴木敏也（いわき卓球・福島） 78
小林茂雄（㈱不二越・富山） 79
小田桐憲仁（富士大職員・岩手） 80