《 7 》 男子フィフティ

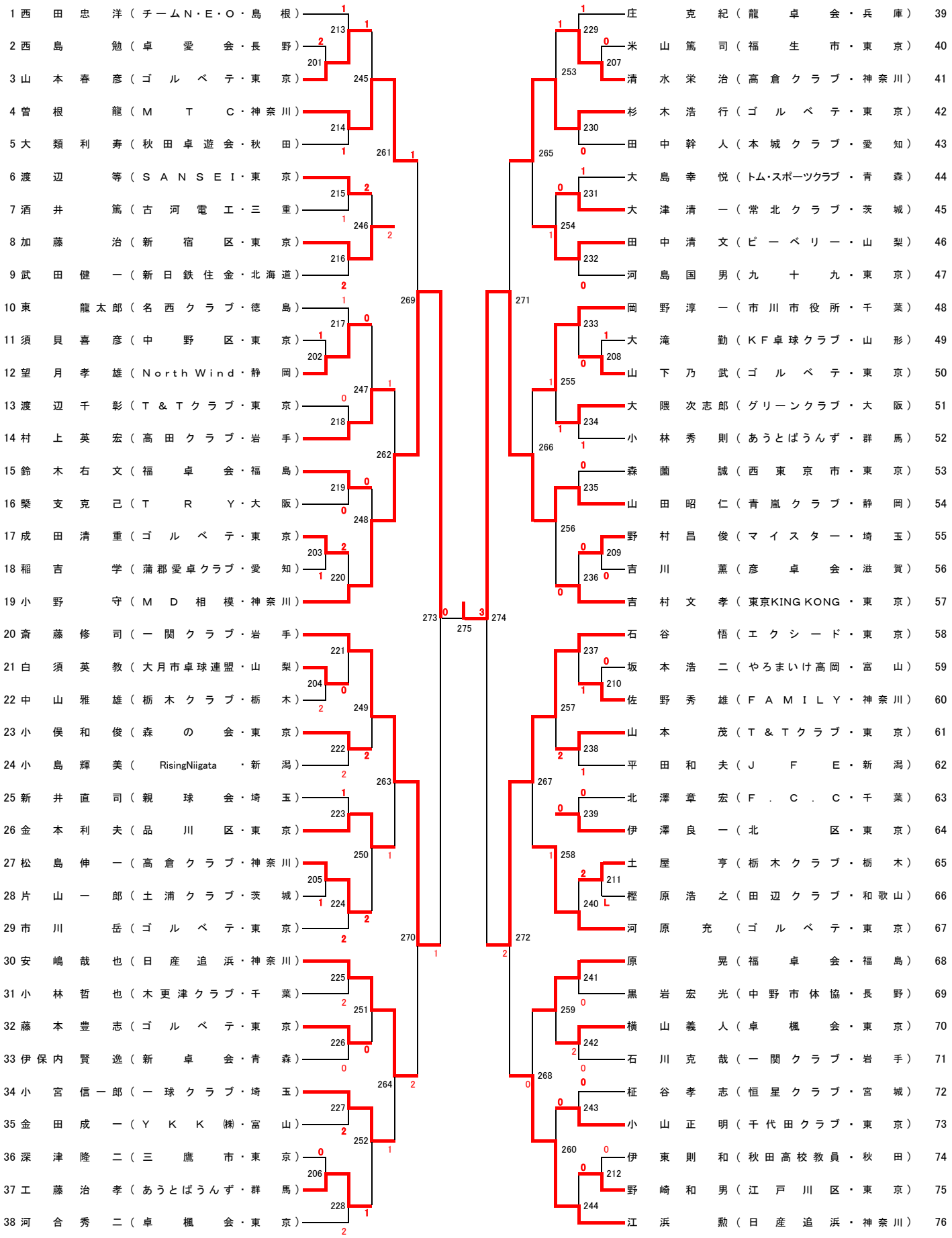
1 西田忠洋（チームN・E・O・島根）
2 西島勉（卓愛会・長野）
3 山本春彦（ゴルベテ・東京）
4 曽根龍（MTC・神奈川）
5 大類利寿（秋田卓遊会・秋田）
6 渡辺等（SANSEI・東京）
7 酒井篤（古河電工・三重）
8 加藤治（新宿区・東京）
9 武田健一（新日鉄住金・北海道）
10 東龍太郎（名西クラブ・徳島）
11 須貝喜彦（中野区・東京）
12 望月孝雄（North Wind・静岡）
13 渡辺千彰（T&Tクラブ・東京）
14 村上英宏（高田クラブ・岩手）
15 鈴木右文（福卓会・福島）
16 槃支克己（TRY・大阪）
17 成田清重（ゴルベテ・東京）
18 稲吉学（蒲郡愛卓クラブ・愛知）
19 小野守（MD相模・神奈川）
20 斎藤修司（一関クラブ・岩手）
21 白須英教（大月市卓球連盟・山梨）
22 中山雅雄（栃木クラブ・栃木）
23 小俣和俊（森の会・東京）
24 小島輝美（RisingNiigata・新潟）
25 新井直司（親球会・埼玉）
26 金本利夫（品川区・東京）
27 松島伸一（高倉クラブ・神奈川）
28 片山一郎（土浦クラブ・茨城）
29 市川岳（ゴルベテ・東京）
30 安嶋哉也（日産追浜・神奈川）
31 小林哲也（木更津クラブ・千葉）
32 藤本豊志（ゴルベテ・東京）
33 伊保内賢逸（新卓会・青森）
34 小宮信一郎（一球クラブ・埼玉）
35 金田成一（YKK㈱・富山）
36 深津隆二（三鷹市・東京）
37 工藤治孝（あうとばうんず・群馬）
38 河合秀二（卓楓会・東京）
39 庄克紀（龍卓会・兵庫）
40 米山篤司（福生市・東京）
41 清水栄治（高倉クラブ・神奈川）
42 杉木浩行（ゴルベテ・東京）
43 田中幹人（本城クラブ・愛知）
44 大島幸悦（トム・スポーツクラブ・青森）
45 大津清一（常北クラブ・茨城）
46 田中清文（ピーベリー・山梨）
47 河島国男（九十九・東京）
48 岡野淳一（市川市役所・千葉）
49 大滝勤（KF卓球クラブ・山形）
50 山下乃武（ゴルベテ・東京）
51 大隈次志郎（グリーンクラブ・大阪）
52 小林秀則（あうとばうんず・群馬）
53 森薗誠（西東京市・東京）
54 山田昭仁（青嵐クラブ・静岡）
55 野村昌俊（マイスター・埼玉）
56 吉川薫（彦卓会・滋賀）
57 吉村文孝（東京KING KONG・東京）
58 石谷悟（エクシード・東京）
59 坂本浩二（やろまいけ高岡・富山）
60 佐野秀雄（FAMILY・神奈川）
61 山本茂（T&Tクラブ・東京）
62 平田和夫（JFE・新潟）
63 北澤章宏（F.C.C・千葉）
64 伊澤良一（北区・東京）
65 土屋亨（栃木クラブ・栃木）
66 樫原浩之（田辺クラブ・和歌山）
67 河原充（ゴルベテ・東京）
68 原晃（福卓会・福島）
69 黒岩宏光（中野市体協・長野）
70 横山義人（卓楓会・東京）
71 石川克哉（一関クラブ・岩手）
72 柾谷孝志（恒星クラブ・宮城）
73 小山正明（千代田クラブ・東京）
74 伊東則和（秋田高校教員・秋田）
75 野崎和男（江戸川区・東京）
76 江浜勲（日産追浜・神奈川）