《 ２１ 》カデット男子 （１）

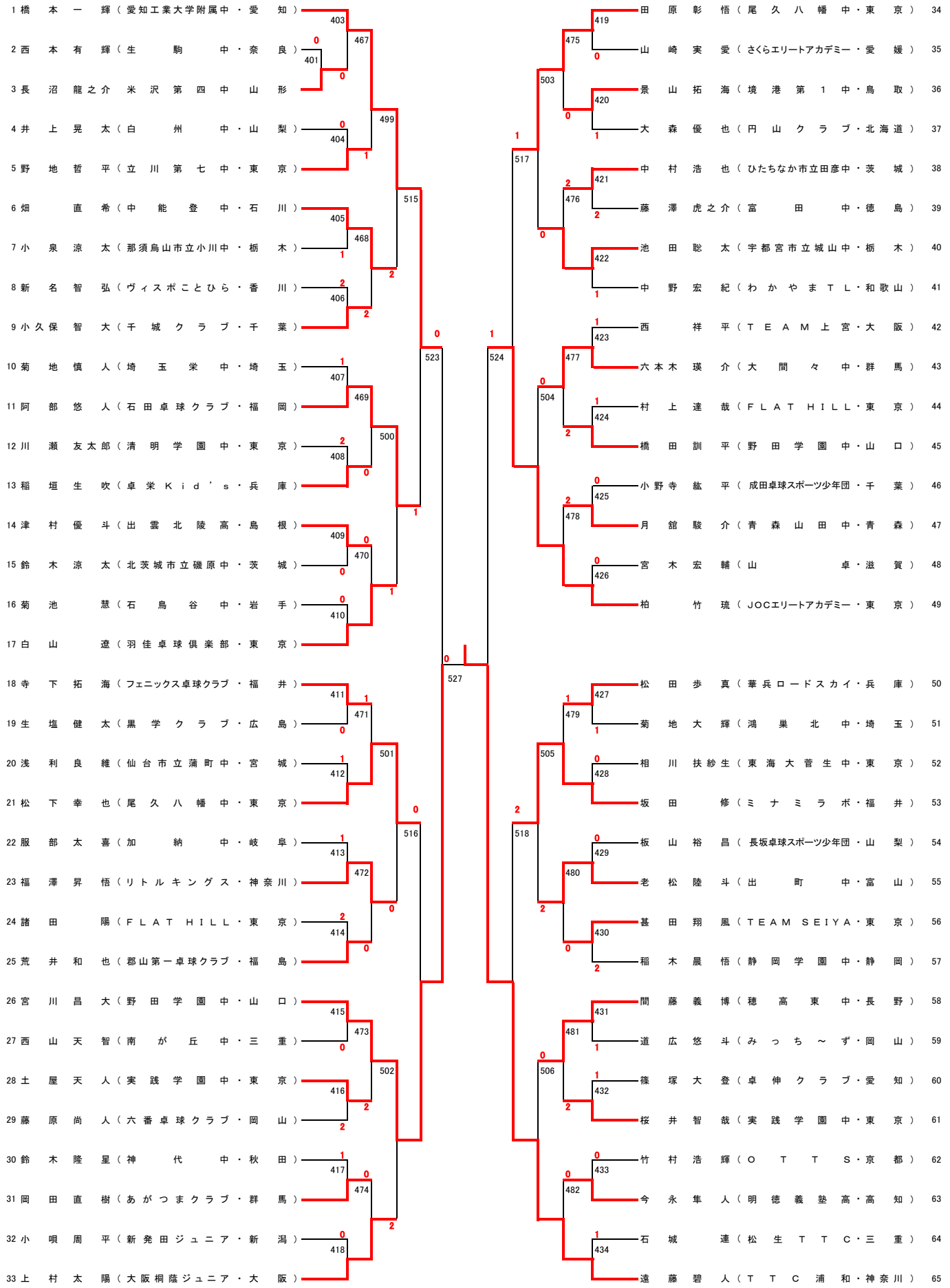
1 橋本一輝（愛知工業大学附属中・愛知）
2 西本有輝（生駒中・奈良）
3 長沼龍之介 米沢第四中 山形
4 井上晃太（白州中・山梨）
5 野地哲平（立川第七中・東京）
6 畑直希（中能登中・石川）
7 小泉涼太（那須烏山市立小川中・栃木）
8 新名智弘（ヴィスポことひら・香川）
9 小久保智大（千城クラブ・千葉）
10 菊地慎人（埼玉栄中・埼玉）
11 阿部悠人（石田卓球クラブ・福岡）
12 川瀬友太郎（清明学園中・東京）
13 稲垣生吹（卓栄Kid's・兵庫）
14 津村優斗（出雲北陵高・島根）
15 鈴木涼太（北茨城市立磯原中・茨城）
16 菊池慧（石鳥谷中・岩手）
17 白山遼（羽佳卓球倶楽部・東京）
18 寺下拓海（フェニックス卓球クラブ・福井）
19 生塩健太（黒学クラブ・広島）
20 浅利良維（仙台市立蒲町中・宮城）
21 松下幸也（尾久八幡中・東京）
22 服部太喜（加納中・岐阜）
23 福澤昇悟（リトルキングス・神奈川）
24 諸田陽（FLAT HILL・東京）
25 荒井和也（郡山第一卓球クラブ・福島）
26 宮川昌大（野田学園中・山口）
27 西山天智（南が丘中・三重）
28 土屋天人（実践学園中・東京）
29 藤原尚人（六番卓球クラブ・岡山）
30 鈴木隆星（神代中・秋田）
31 岡田直樹（あがつまクラブ・群馬）
32 小唄周平（新発田ジュニア・新潟）
33 上村太陽（大阪桐蔭ジュニア・大阪）
34 田原彰悟（尾久八幡中・東京）
35 山崎実愛（さくらエリートアカデミー・愛媛）
36 景山拓海（境港第1中・鳥取）
37 大森優也（円山クラブ・北海道）
38 中村浩也（ひたちなか市立田彦中・茨城）
39 藤澤虎之介（富田中・徳島）
40 池田聡太（宇都宮市立城山中・栃木）
41 中野宏紀（わかやまTL・和歌山）
42 西祥平（TEAM上宮・大阪）
43 六本木瑛介（大間々中・群馬）
44 村上達哉（FLAT HILL・東京）
45 橋田訓平（野田学園中・山口）
46 小野寺紘平（成田卓球スポーツ少年団・千葉）
47 月舘駿介（青森山田中・青森）
48 宮木宏輔（山卓・滋賀）
49 柏竹琉（JOCエリートアカデミー・東京）
50 松田歩真（華兵ロードスカイ・兵庫）
51 菊地大輝（鴻巣北中・埼玉）
52 相川扶紗生（東海大菅生中・東京）
53 坂田修（ミナミラボ・福井）
54 板山裕昌（長坂卓球スポーツ少年団・山梨）
55 老松陸斗（出町中・富山）
56 甚田翔風（TEAM SEIYA・東京）
57 稲木晨悟（静岡学園中・静岡）
58 間藤義博（穂高東中・長野）
59 道広悠斗（みっち～ず・岡山）
60 篠塚大登（卓伸クラブ・愛知）
61 桜井智哉（実践学園中・東京）
62 竹村浩輝（OTTS・京都）
63 今永隼人（明徳義塾高・高知）
64 石城連（松生TTC・三重）
65 遠藤碧人（TTC浦和・神奈川）

《 ２１ 》カデット男子 （２）

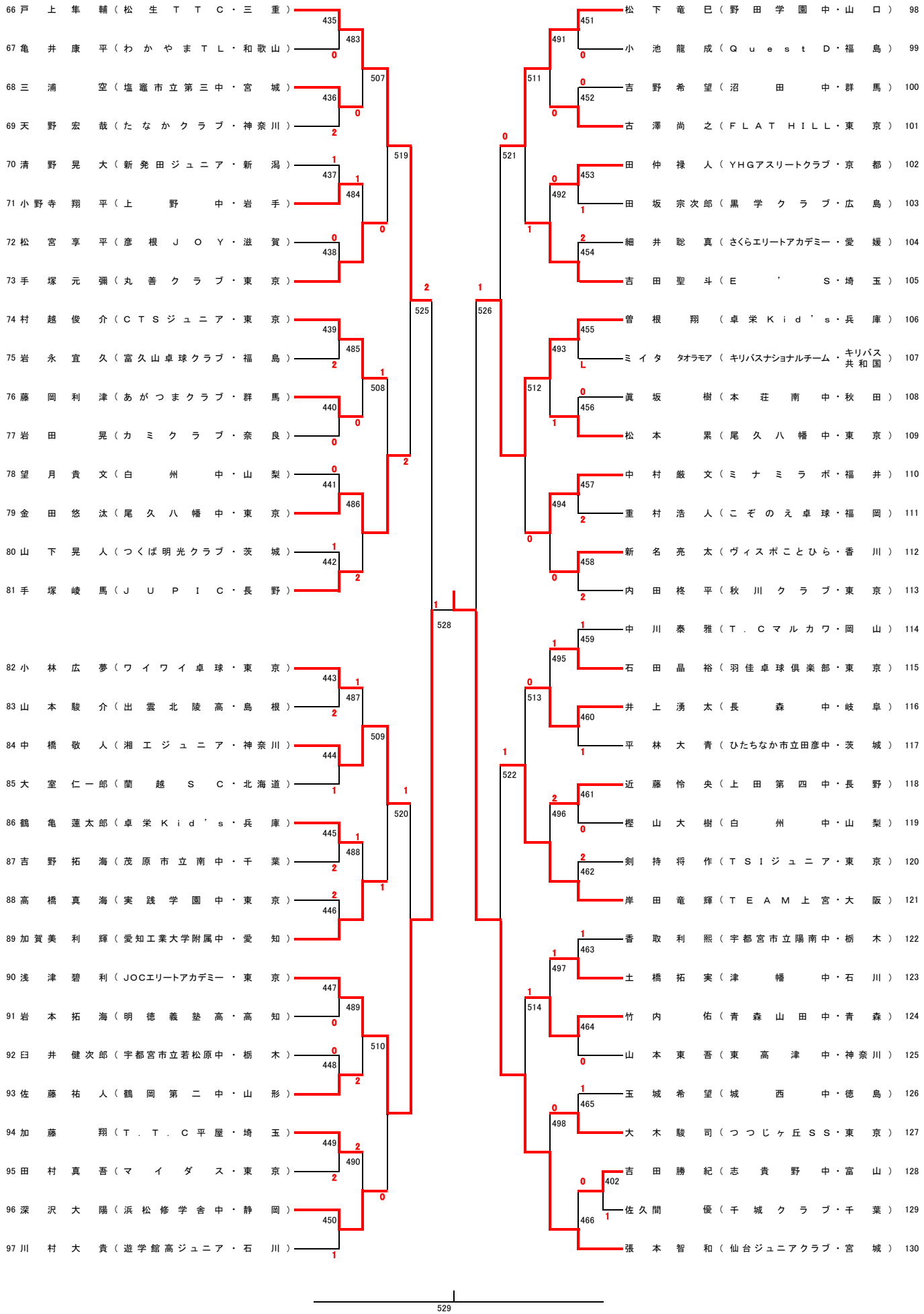
66 戸上隼輔（松生ＴＴＣ・三重）
67 亀井康平（わかやまＴＬ・和歌山）
68 三浦空（塩竈市立第三中・宮城）
69 天野宏哉（たなかクラブ・神奈川）
70 清野晃大（新発田ジュニア・新潟）
71 小野寺翔平（上野中・岩手）
72 松宮享平（彦根ＪＯＹ・滋賀）
73 手塚元彌（丸善クラブ・東京）
74 村越俊介（ＣＴＳジュニア・東京）
75 岩永宜久（富久山卓球クラブ・福島）
76 藤岡利津（あがつまクラブ・群馬）
77 岩田晃（カミクラブ・奈良）
78 望月貴文（白州中・山梨）
79 金田悠汰（尾久八幡中・東京）
80 山下晃人（つくば明光クラブ・茨城）
81 手塚崚馬（ＪＵＰＩＣ・長野）
82 小林広夢（ワイワイ卓球・東京）
83 山本駿介（出雲北陵高・島根）
84 中橋敬人（湘エジュニア・神奈川）
85 大室仁一郎（蘭越ＳＣ・北海道）
86 鶴亀蓮太郎（卓栄Ｋｉｄ’ｓ・兵庫）
87 吉野拓海（茂原市立南中・千葉）
88 高橋真海（実践学園中・東京）
89 加賀美利輝（愛知工業大学附属中・愛知）
90 浅津碧利（ＪＯＣエリートアカデミー・東京）
91 岩本拓海（明徳義塾高・高知）
92 臼井健次郎（宇都宮市立若松原中・栃木）
93 佐藤祐人（鶴岡第二中・山形）
94 加藤翔（Ｔ．Ｔ．Ｃ平屋・埼玉）
95 田村真吾（マイダス・東京）
96 深沢大陽（浜松修学舎中・静岡）
97 川村大貴（遊学館高ジュニア・石川）
98 松下竜巳（野田学園中・山口）
99 小池龍成（Ｑｕｅｓｔ Ｄ・福島）
100 吉野希望（沼田中・群馬）
101 古澤尚之（ＦＬＡＴ ＨＩＬＬ・東京）
102 田仲禄人（ＹＨＧアスリートクラブ・京都）
103 田坂宗次郎（黒学クラブ・広島）
104 細井聡真（さくらエリートアカデミー・愛媛）
105 吉田聖斗（Ｅ’Ｓ・埼玉）
106 曽根翔（卓栄Ｋｉｄ’ｓ・兵庫）
107 ミイタ タオラモア（キリバスナショナルチーム・キリバス共和国）
108 眞坂樹（本荘南中・秋田）
109 松本果（尾久八幡中・東京）
110 中村厳文（ミナミラボ・福井）
111 重村浩人（こぞのえ卓球・福岡）
112 新名亮太（ヴィスポことひら・香川）
113 内田柊平（秋川クラブ・東京）
114 中川泰雅（Ｔ．Ｃマルカワ・岡山）
115 石田晶裕（羽佳卓球倶楽部・東京）
116 井上湧太（長森中・岐阜）
117 平林大青（ひたちなか市立田彦中・茨城）
118 近藤怜央（上田第四中・長野）
119 樫山大樹（白州中・山梨）
120 剣持将作（ＴＳＩジュニア・東京）
121 岸田竜輝（ＴＥＡＭ上宮・大阪）
122 香取利熙（宇都宮市立陽南中・栃木）
123 土橋拓実（津幡中・石川）
124 竹内佑（青森山田中・青森）
125 山本東吾（東高津中・神奈川）
126 玉城希望（城西中・徳島）
127 大木駿司（つつじヶ丘ＳＳ・東京）
128 吉田勝紀（志貴野中・富山）
129 佐久間優（千城クラブ・千葉）
130 張本智和（仙台ジュニアクラブ・宮城）
529