《 １３ 》 女子フォーティ

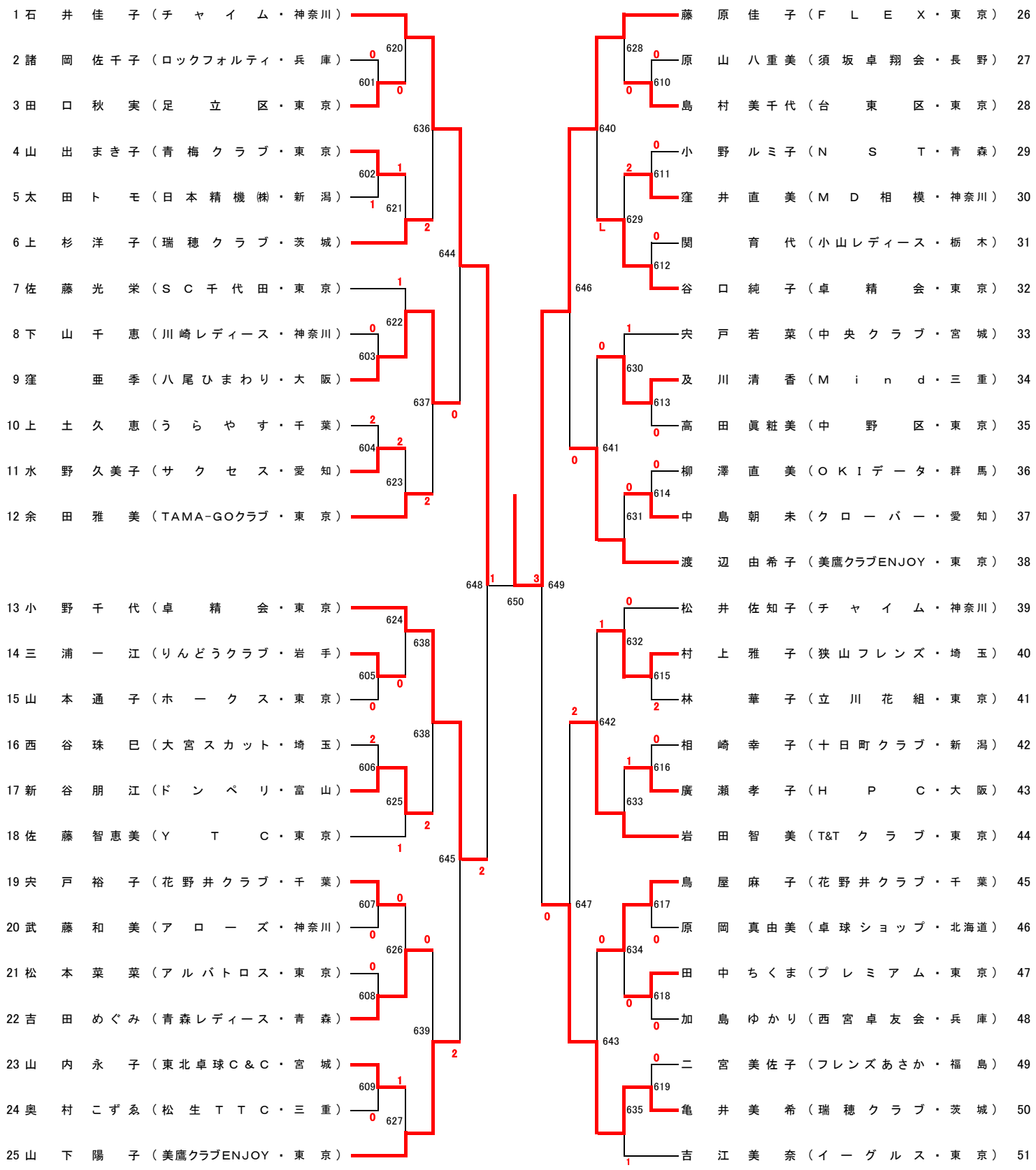
1 石井佳子（チャイム・神奈川）
2 諸岡佐千子（ロックフォルティ・兵庫）
3 田口秋実（足立区・東京）
4 山出まき子（青梅クラブ・東京）
5 太田トモ（日本精機㈱・新潟）
6 上杉洋子（瑞穂クラブ・茨城）
7 佐藤光栄（ＳＣ千代田・東京）
8 下山千恵（川崎レディース・神奈川）
9 窪亜季（八尾ひまわり・大阪）
10 上土久恵（うらやす・千葉）
11 水野久美子（サクセス・愛知）
12 余田雅美（TAMA-GOクラブ・東京）
13 小野千代（卓精会・東京）
14 三浦一江（りんどうクラブ・岩手）
15 山本通子（ホークス・東京）
16 西谷珠巳（大宮スカット・埼玉）
17 新谷朋江（ドンペリ・富山）
18 佐藤智恵美（ＹＴＣ・東京）
19 宍戸裕子（花野井クラブ・千葉）
20 武藤和美（アローズ・神奈川）
21 松本菜菜（アルバトロス・東京）
22 吉田めぐみ（青森レディース・青森）
23 山内永子（東北卓球Ｃ＆Ｃ・宮城）
24 奥村こずゑ（松生ＴＴＣ・三重）
25 山下陽子（美鷹クラブENJOY・東京）
26 藤原佳子（ＦＬＥＸ・東京）
27 原山八重美（須坂卓翔会・長野）
28 島村美千代（台東区・東京）
29 小野ルミ子（ＮＳＴ・青森）
30 窪井直美（ＭＤ相模・神奈川）
31 関育代（小山レディース・栃木）
32 谷口純子（卓精会・東京）
33 宍戸若菜（中央クラブ・宮城）
34 及川清香（Ｍｉｎｄ・三重）
35 高田眞粧美（中野区・東京）
36 柳澤直美（ＯＫＩデータ・群馬）
37 中島朝未（クローバー・愛知）
38 渡辺由希子（美鷹クラブENJOY・東京）
39 松井佐知子（チャイム・神奈川）
40 村上雅子（狭山フレンズ・埼玉）
41 林華子（立川花組・東京）
42 相崎幸子（十日町クラブ・新潟）
43 廣瀬孝子（ＨＰＣ・大阪）
44 岩田智美（T&Tクラブ・東京）
45 鳥屋麻子（花野井クラブ・千葉）
46 原岡真由美（卓球ショップ・北海道）
47 田中ちくま（プレミアム・東京）
48 加島ゆかり（西宮卓友会・兵庫）
49 二宮美佐子（フレンズあさか・福島）
50 亀井美希（瑞穂クラブ・茨城）
51 吉江美奈（イーグルス・東京）