《 14 》 女子フィフティ

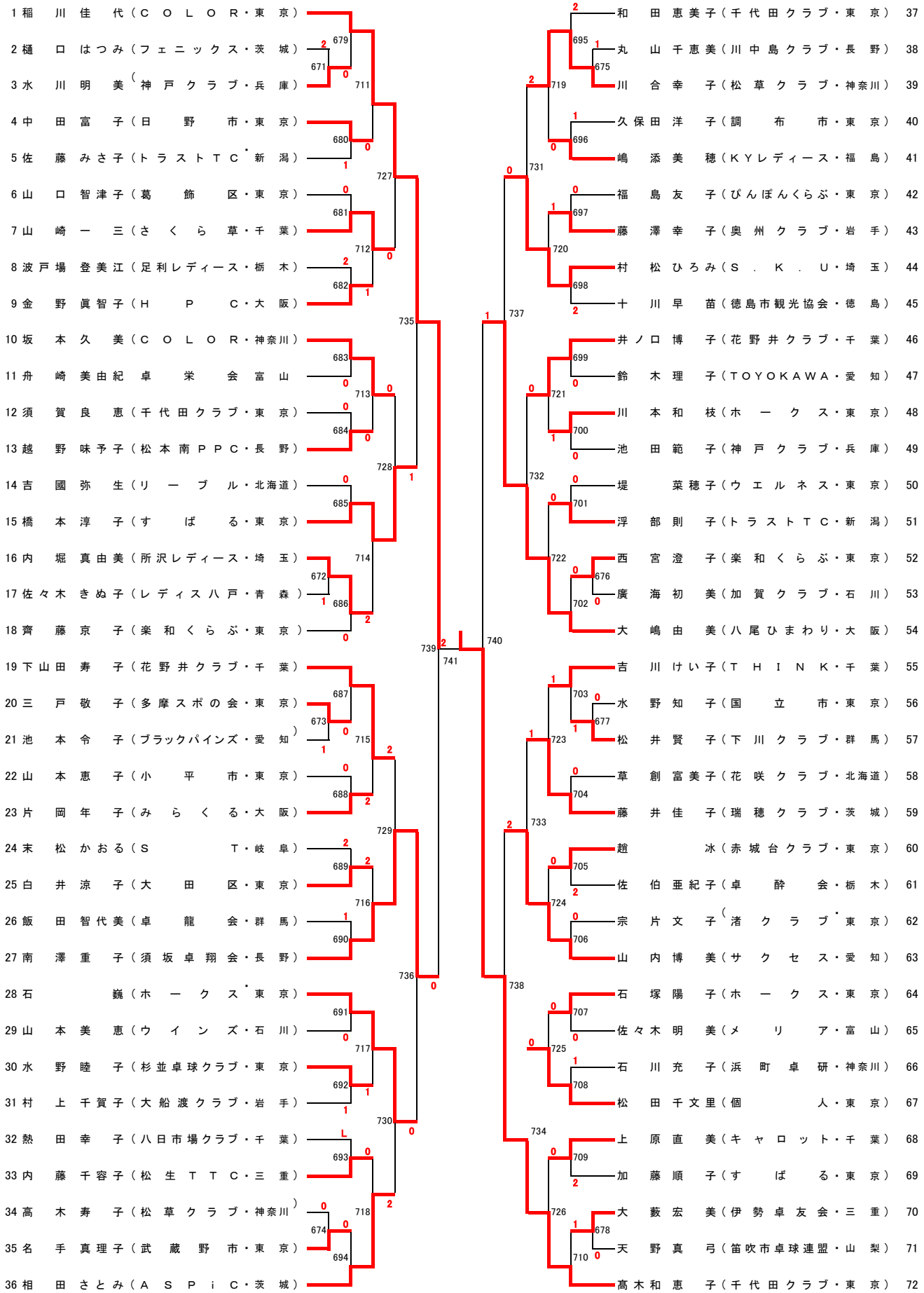
1 稲川佳代（COLOR・東京）
2 樋口はつみ（フェニックス・茨城）
3 水川明美（神戸クラブ・兵庫）
4 中田富子（日野市・東京）
5 佐藤みさ子（トラストTC・新潟）
6 山口智津子（葛飾区・東京）
7 山崎一三（さくら草・千葉）
8 波戸場登美江（足利レディース・栃木）
9 金野眞智子（HPC・大阪）
10 坂本久美（COLOR・神奈川）
11 舟崎美由紀 卓栄会 富山
12 須賀良恵（千代田クラブ・東京）
13 越野味予子（松本南PPC・長野）
14 吉國弥生（リーブル・北海道）
15 橋本淳子（すばる・東京）
16 内堀真由美（所沢レディース・埼玉）
17 佐々木きぬ子（レディス八戸・青森）
18 齊藤京子（楽和くらぶ・東京）
19 下山田寿子（花野井クラブ・千葉）
20 三戸敬子（多摩スポの会・東京）
21 池本令子（ブラックパインズ・愛知）
22 山本恵子（小平市・東京）
23 片岡年子（みらくる・大阪）
24 末松かおる（ST・岐阜）
25 白井涼子（大田区・東京）
26 飯田智代美（卓龍会・群馬）
27 南澤重子（須坂卓翔会・長野）
28 石巍（ホークス・東京）
29 山本美恵（ウインズ・石川）
30 水野睦子（杉並卓球クラブ・東京）
31 村上千賀子（大船渡クラブ・岩手）
32 熱田幸子（八日市場クラブ・千葉）
33 内藤千容子（松生TTC・三重）
34 高木寿子（松草クラブ・神奈川）
35 名手真理子（武蔵野市・東京）
36 相田さとみ（ASPiC・茨城）
37 和田恵美子（千代田クラブ・東京）
38 丸山千恵美（川中島クラブ・長野）
39 川合幸子（松草クラブ・神奈川）
40 久保田洋子（調布市・東京）
41 嶋添美穂（KYレディース・福島）
42 福島友子（ぴんぽんくらぶ・東京）
43 藤澤幸子（奥州クラブ・岩手）
44 村松ひろみ（S.K.U・埼玉）
45 十川早苗（徳島市観光協会・徳島）
46 井ノ口博子（花野井クラブ・千葉）
47 鈴木理子（TOYOKAWA・愛知）
48 川本和枝（ホークス・東京）
49 池田範子（神戸クラブ・兵庫）
50 堤菜穂子（ウエルネス・東京）
51 浮部則子（トラストTC・新潟）
52 西宮澄子（楽和くらぶ・東京）
53 廣海初美（加賀クラブ・石川）
54 大嶋由美（八尾ひまわり・大阪）
55 吉川けい子（THINK・千葉）
56 水野知子（国立市・東京）
57 松井賢子（下川クラブ・群馬）
58 草創富美子（花咲クラブ・北海道）
59 藤井佳子（瑞穂クラブ・茨城）
60 趙冰（赤城台クラブ・東京）
61 佐伯亜紀子（卓酔会・栃木）
62 宗片文子（渚クラブ・東京）
63 山内博美（サクセス・愛知）
64 石塚陽子（ホークス・東京）
65 佐々木明美（メリア・富山）
66 石川充子（浜町卓研・神奈川）
67 松田千文里（個人・東京）
68 上原直美（キャロット・千葉）
69 加藤順子（すばる・東京）
70 大藪宏美（伊勢卓友会・三重）
71 天野真弓（笛吹市卓球連盟・山梨）
72 高木和恵子（千代田クラブ・東京）