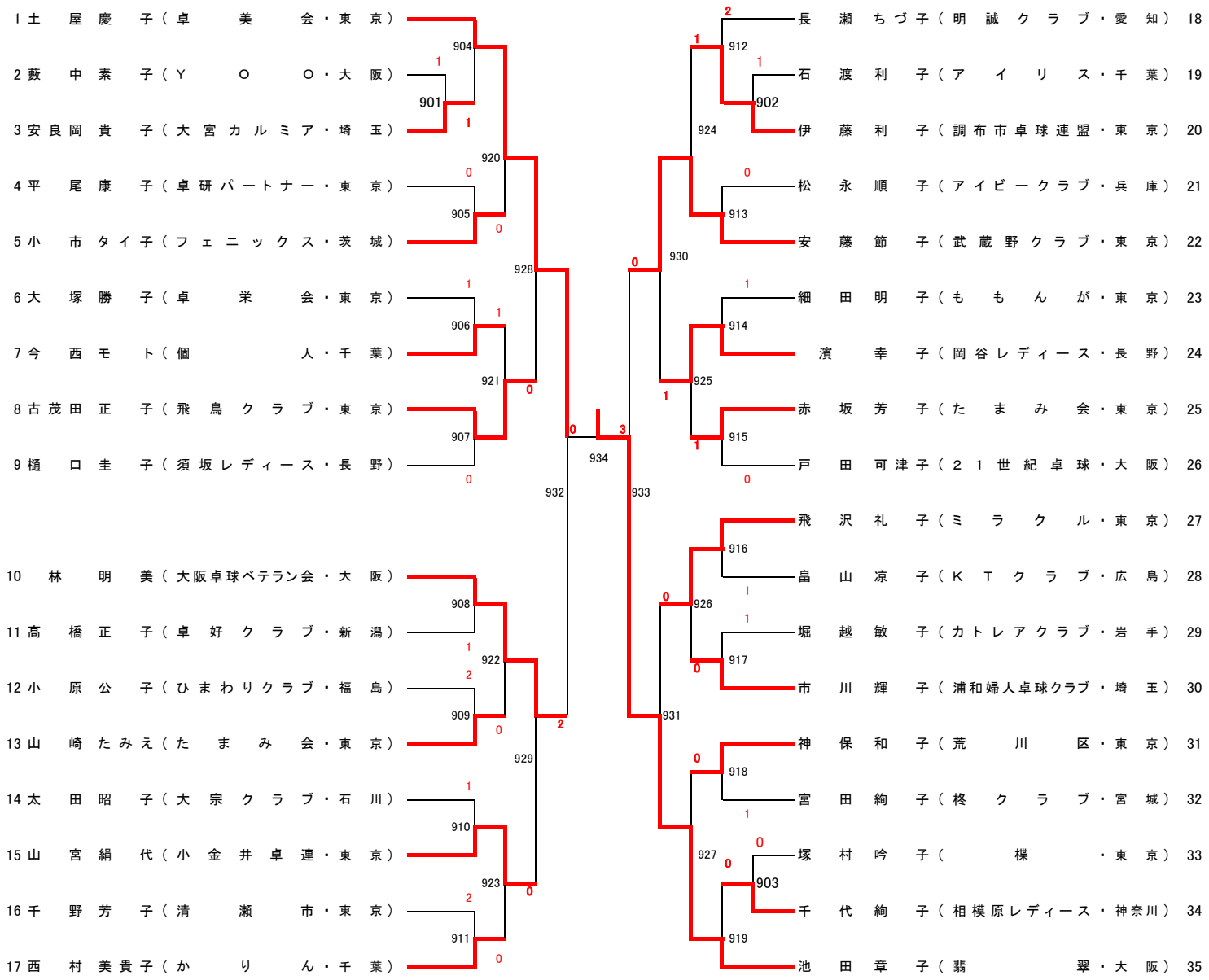《 １７ 》 女子ハイセブンティ