《 15 》 女子シックティ

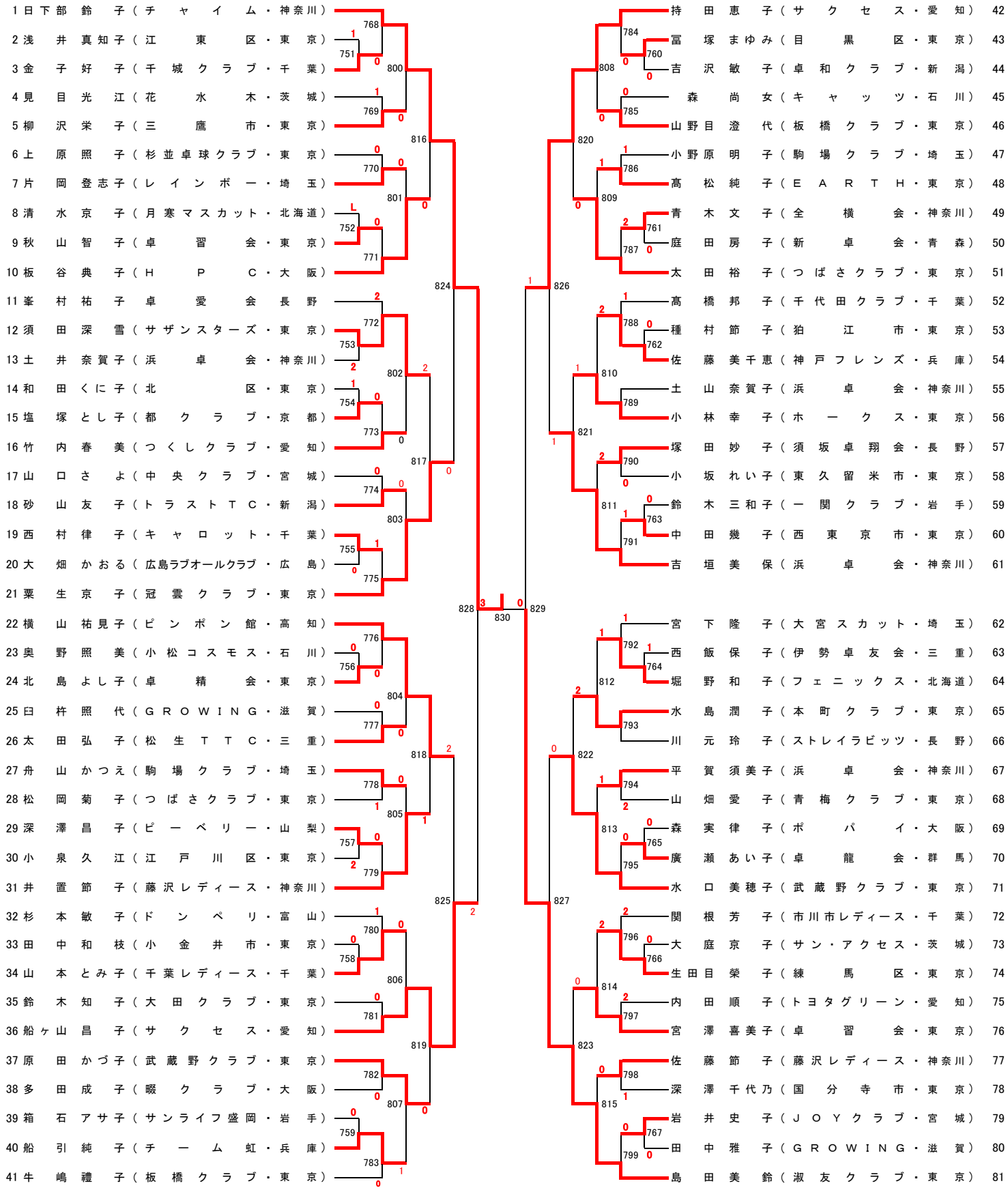
1 日下部 鈴 子（チャイム・神奈川）
2 浅井 真知子（江東区・東京）
3 金子 好子（千城クラブ・千葉）
4 見目 光江（花水木・茨城）
5 柳沢 栄子（三鷹市・東京）
6 上原 照子（杉並卓球クラブ・東京）
7 片岡 登志子（レインボー・埼玉）
8 清水 京子（月寒マスカット・北海道）
9 秋山 智子（卓習会・東京）
10 板谷 典子（HPC・大阪）
11 峯村 祐子 卓愛会 長野
12 須田 深雪（サザンスターズ・東京）
13 土井 奈賀子（浜卓会・神奈川）
14 和田 くに子（北区・東京）
15 塩塚 とし子（都クラブ・京都）
16 竹内 春美（つくしクラブ・愛知）
17 山口 さよ（中央クラブ・宮城）
18 砂山 友子（トラストTC・新潟）
19 西村 律子（キャロット・千葉）
20 大畑 かおる（広島ラブオールクラブ・広島）
21 粟生 京子（冠雲クラブ・東京）
22 横山 祐見子（ピンポン館・高知）
23 奥野 照美（小松コスモス・石川）
24 北島 よし子（卓精会・東京）
25 臼杵 照代（GROWING・滋賀）
26 太田 弘子（松生TTC・三重）
27 舟山 かつえ（駒場クラブ・埼玉）
28 松岡 菊子（つばさクラブ・東京）
29 深澤 昌子（ピーベリー・山梨）
30 小泉 久江（江戸川区・東京）
31 井置 節子（藤沢レディース・神奈川）
32 杉本 敏子（ドンペリ・富山）
33 田中 和枝（小金井市・東京）
34 山本 とみ子（千葉レディース・千葉）
35 鈴木 知子（大田クラブ・東京）
36 船ヶ山 昌子（サクセス・愛知）
37 原田 かづ子（武蔵野クラブ・東京）
38 多田 成子（啜クラブ・大阪）
39 箱石 アサ子（サンライフ盛岡・岩手）
40 船引 純子（チーム虹・兵庫）
41 牛嶋 禮子（板橋クラブ・東京）
持田 恵子（サクセス・愛知） 42
冨塚 まゆみ（目黒区・東京） 43
吉沢 敏子（卓和クラブ・新潟） 44
森 尚女（キャッツ・石川） 45
山野目 澄代（板橋クラブ・東京） 46
小野原 明子（駒場クラブ・埼玉） 47
高松 純子（EARTH・東京） 48
青木 文子（全横会・神奈川） 49
庭田 房子（新卓会・青森） 50
太田 裕子（つばさクラブ・東京） 51
高橋 邦子（千代田クラブ・千葉） 52
種村 節子（狛江市・東京） 53
佐藤 美千恵（神戸フレンズ・兵庫） 54
土山 奈賀子（浜卓会・神奈川） 55
小林 幸子（ホークス・東京） 56
塚田 妙子（須坂卓翔会・長野） 57
小坂 れい子（東久留米市・東京） 58
鈴木 三和子（一関クラブ・岩手） 59
中田 幾子（西東京市・東京） 60
吉垣 美保（浜卓会・神奈川） 61
宮下 隆子（大宮スカット・埼玉） 62
西飯 保子（伊勢卓友会・三重） 63
堀野 和子（フェニックス・北海道） 64
水島 潤子（本町クラブ・東京） 65
川元 玲子（ストレイラビッツ・長野） 66
平賀 須美子（浜卓会・神奈川） 67
山畑 愛子（青梅クラブ・東京） 68
森 実律子（ポパイ・大阪） 69
廣瀬 あい子（卓龍会・群馬） 70
水口 美穂子（武蔵野クラブ・東京） 71
関根 芳子（市川市レディース・千葉） 72
大庭 京子（サン・アクセス・茨城） 73
生田目 榮子（練馬区・東京） 74
内田 順子（トヨタグリーン・愛知） 75
宮澤 喜美子（卓習会・東京） 76
佐藤 節子（藤沢レディース・神奈川） 77
深澤 千代乃（国分寺市・東京） 78
岩井 史子（JOYクラブ・宮城） 79
田中 雅子（GROWING・滋賀） 80
島田 美鈴（淑友クラブ・東京） 81