⑳女子ジュニア
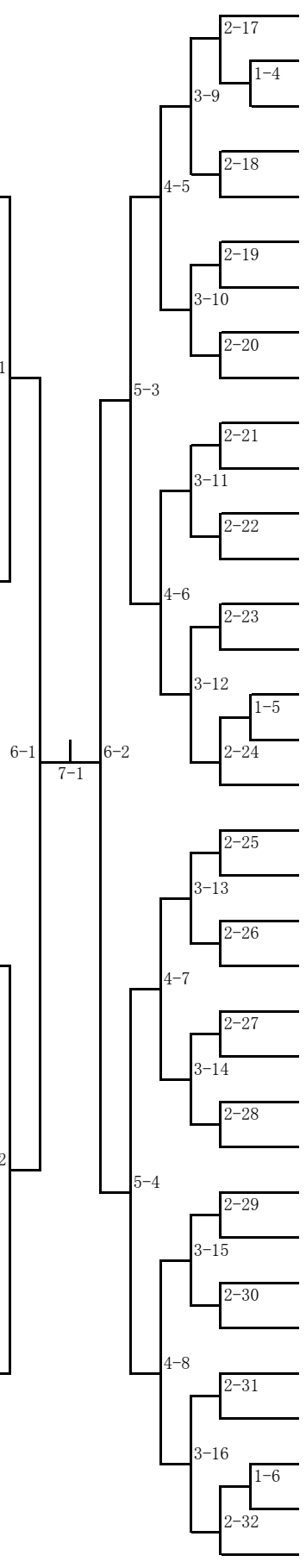
1	加賀美恵奈	武蔵野高
2	新川　京香	戸山高
3	齋藤　萌	大田桜台高
4	井上　睦子	東海大菅生高
5	櫻井　美里	日比谷高
6	山畔　聖香	文京高
7	赤川　もえ	篠崎高
8	平　美由紀	東海大菅生高
9	関口　晴香	大田桜台高
10	兒玉　惟	大田桜台高
11	井本麻未花	品川エトワール女子高
12	井之村洸蕗	武蔵野中
13	渡慶次美月	東海大菅生高
14	石川　愛莉	両国高
15	五郎部日向子	武蔵丘高
16	下山　咲夢	team蛇の目
17	吉田　百華	武蔵野高
18	杉田くるみ	武蔵野中
19	田中　水稀	文京高
20	臼井菜々穂	東海大菅生高
21	久松　菜望	大田桜台高
22	佐々木夏帆	品川エトワール女子高
23	安齋　優花	篠崎高
24	杉田　瑞菜	大田桜台高
25	宗澤　葉子	東海大菅生高
26	兒嶋　きら	武蔵野高
27	新里　妃乃	武蔵野高
28	柳瀬明香里	武蔵丘高
29	滝田　夢愛	大田桜台高
30	岡野　華奈	日比谷高
31	尾崎　七海	丸善クラブ
32	小暮安希乃	東海大菅生高
33	吉田　琴音	東京学芸大附属国際中等教育学校
34	髙田　果凜	大東文化大第一高
35	田中梨々花	武蔵野高
36	野川　春華	武蔵野中
37	長谷川　晶	東海大菅生高
38	大野　莉奈	篠崎高
39	百崎　愛生	丸善クラブ
40	小関　珠海	大田桜台高
41	坂詰　沙弥	東海大菅生高
42	辻　有紗	東京学芸大附属国際中等教育学校
43	堤　朋子	文京高
44	髙橋　明	大田桜台高
45	横谷かいら	武蔵野高
46	髙橋　叶	大田桜台高
47	長野明希子	文京高
48	本田　愛翔	武蔵丘高
49	古山那々実	大東文化大第一高
50	鈴木　珠乃	武蔵野中
51	西田　愛華	大田桜台高
52	福島　琳華	東海大菅生高
53	加藤　瑞穂	日本工業大駒場高
54	左治木文音	武蔵野中
55	根岸　望美	篠崎高
56	江尻　愛唯	大田桜台高
57	新庄　侑紗	日比谷高
58	佐藤　珠帆	武蔵丘高
59	池畑　帆夏	戸山高
60	鈴木　桃子	東海大菅生高
61	野﨑　穂果	武蔵野中
62	前原　栞椰	東海大菅生高
63	大江　紗代	武蔵丘高
64	佐藤乃梨子	大田桜台高
65	手塚　えみ	両国高
66	宮澤　季里	大田桜台高
67	鈴木　祐佳	文京高
68	佐藤　日暖	品川エトワール女子高
69	杉本麗亜弥	八王子北高
70	手島　和奏	武蔵野高