第71回東京卓球選手権大会
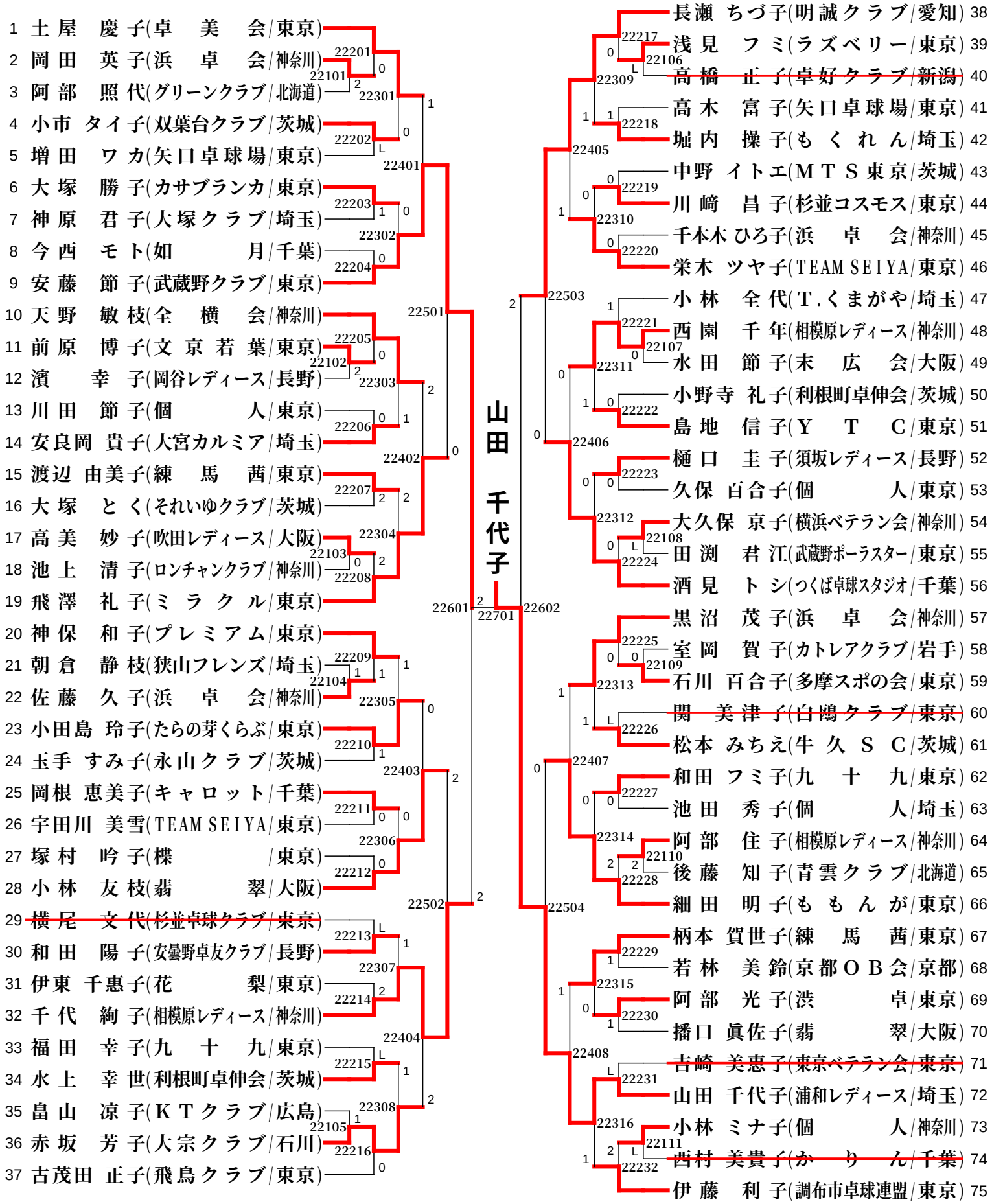
㉒女子ローエイティ