第71回東京卓球選手権大会
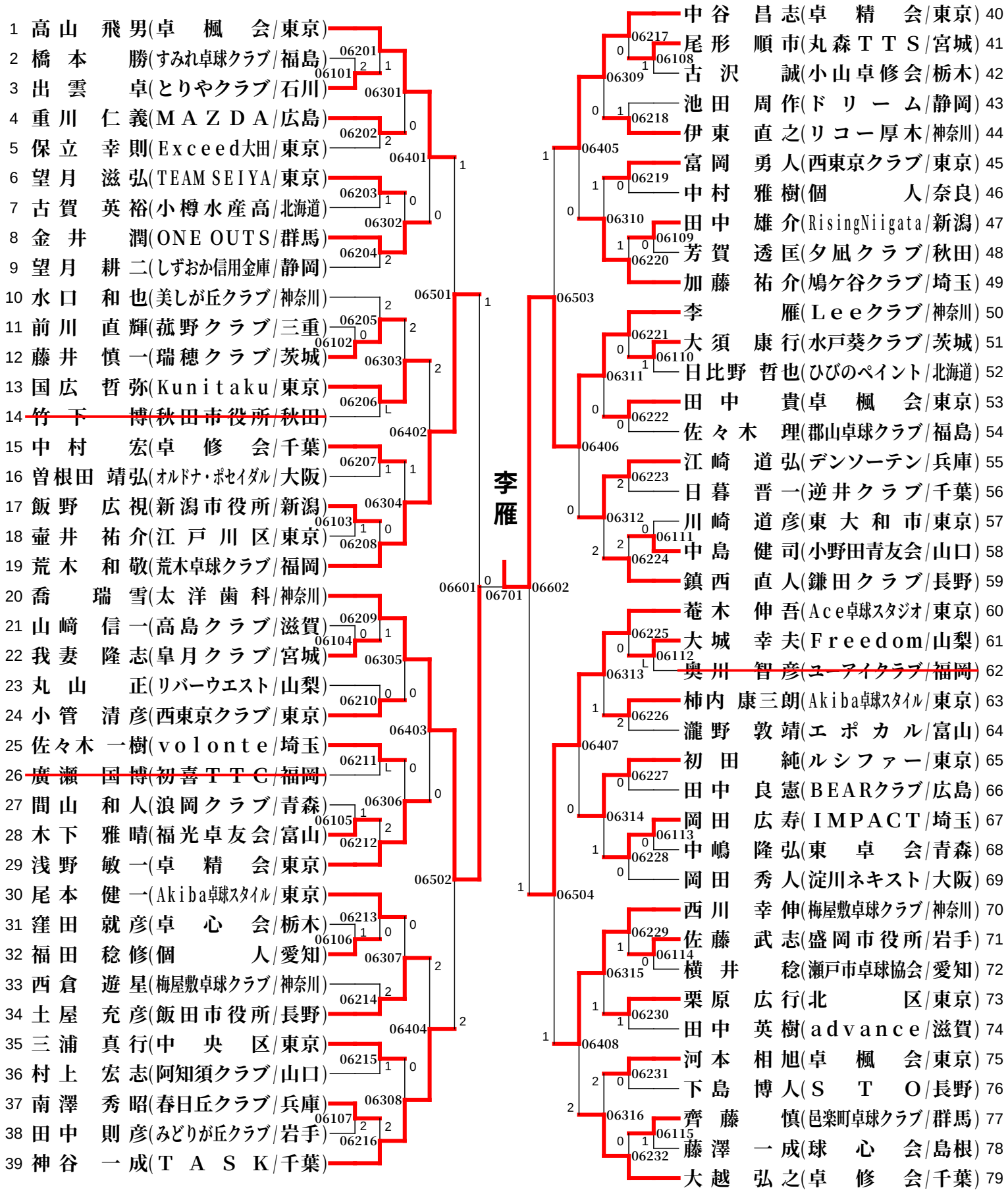
⑥男子フォーティ