# 第70回東京卓球選手権大会
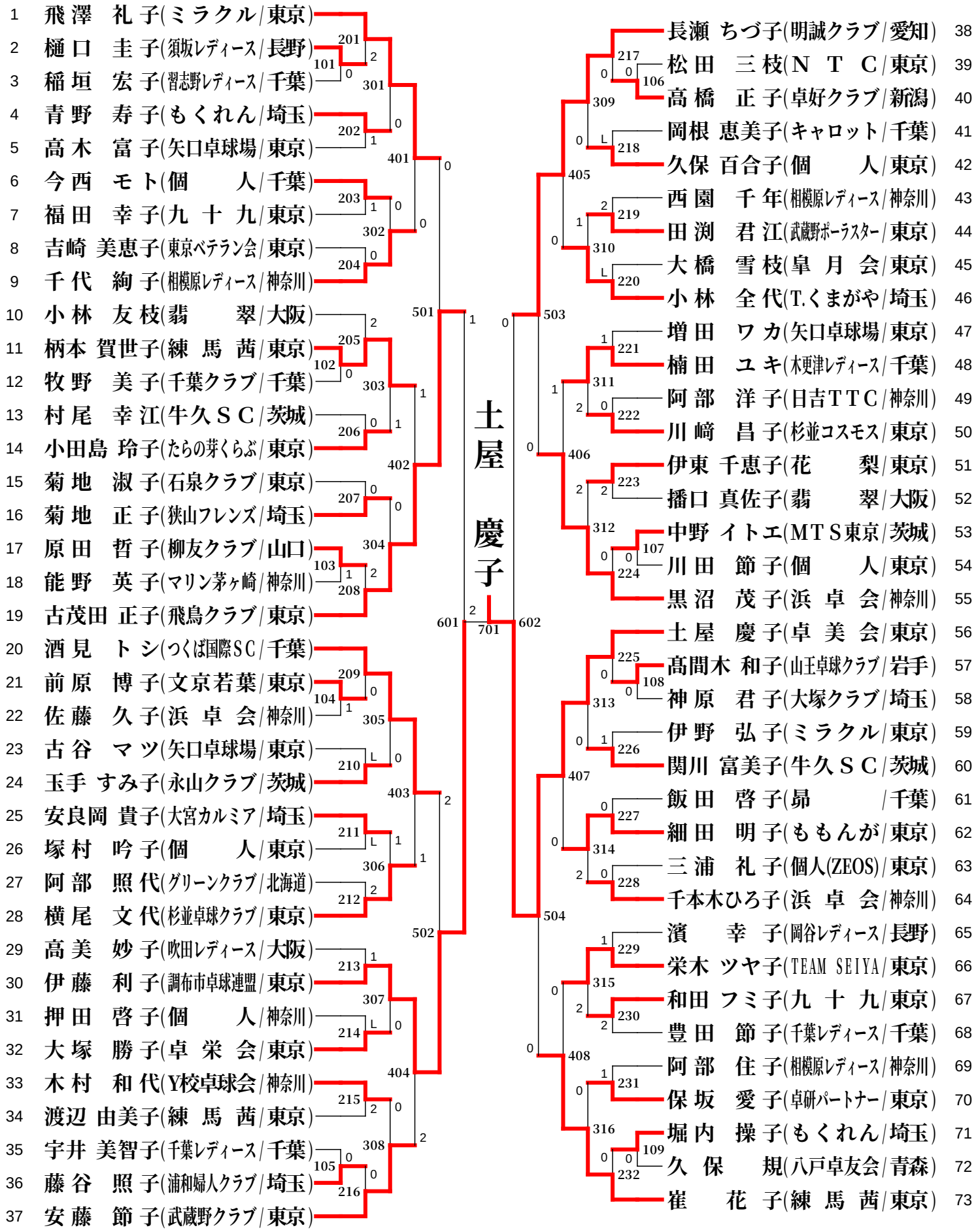
## ㉒女子ローエイティ