第７５回都民体育大会　卓球競技　男子団体

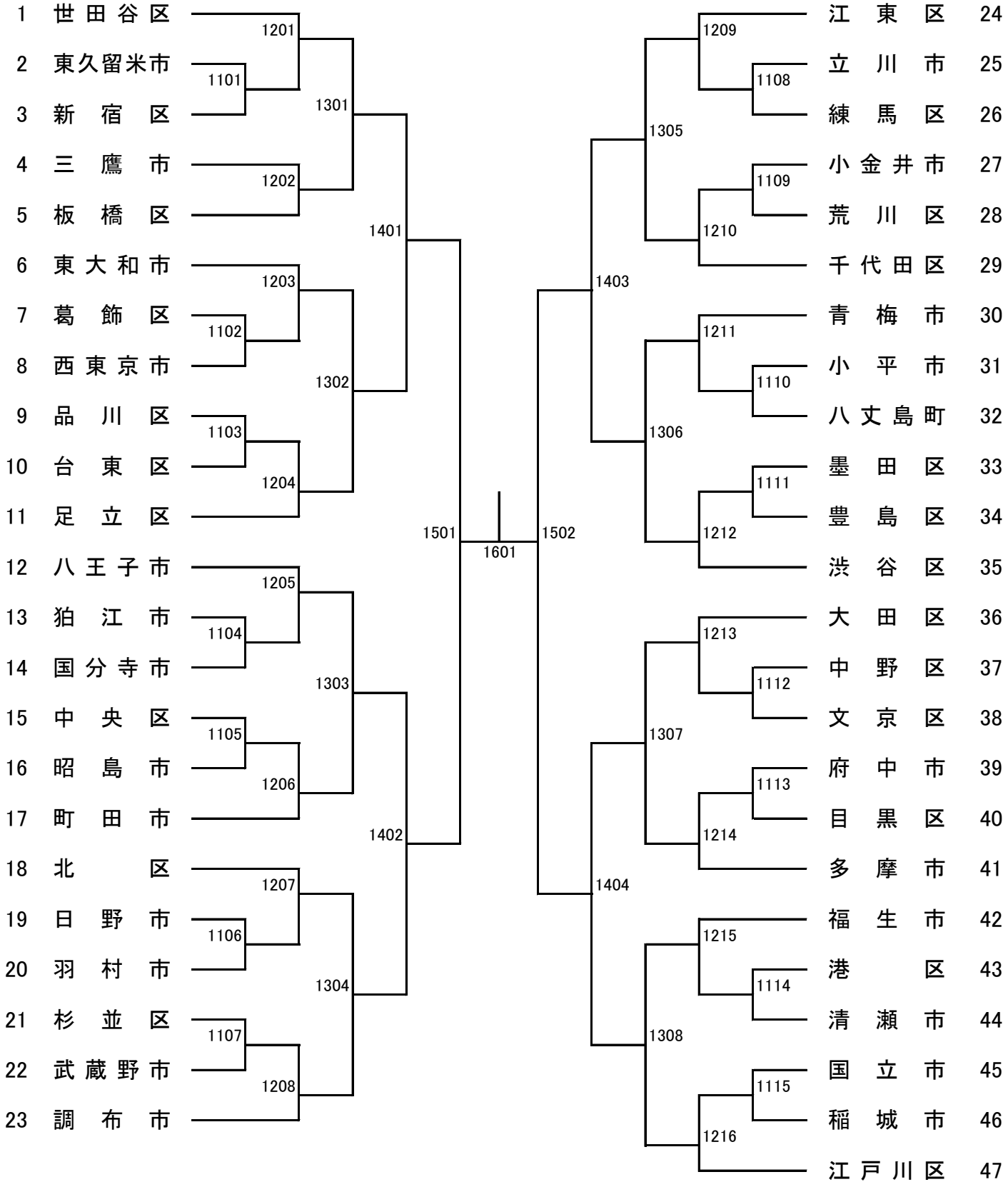
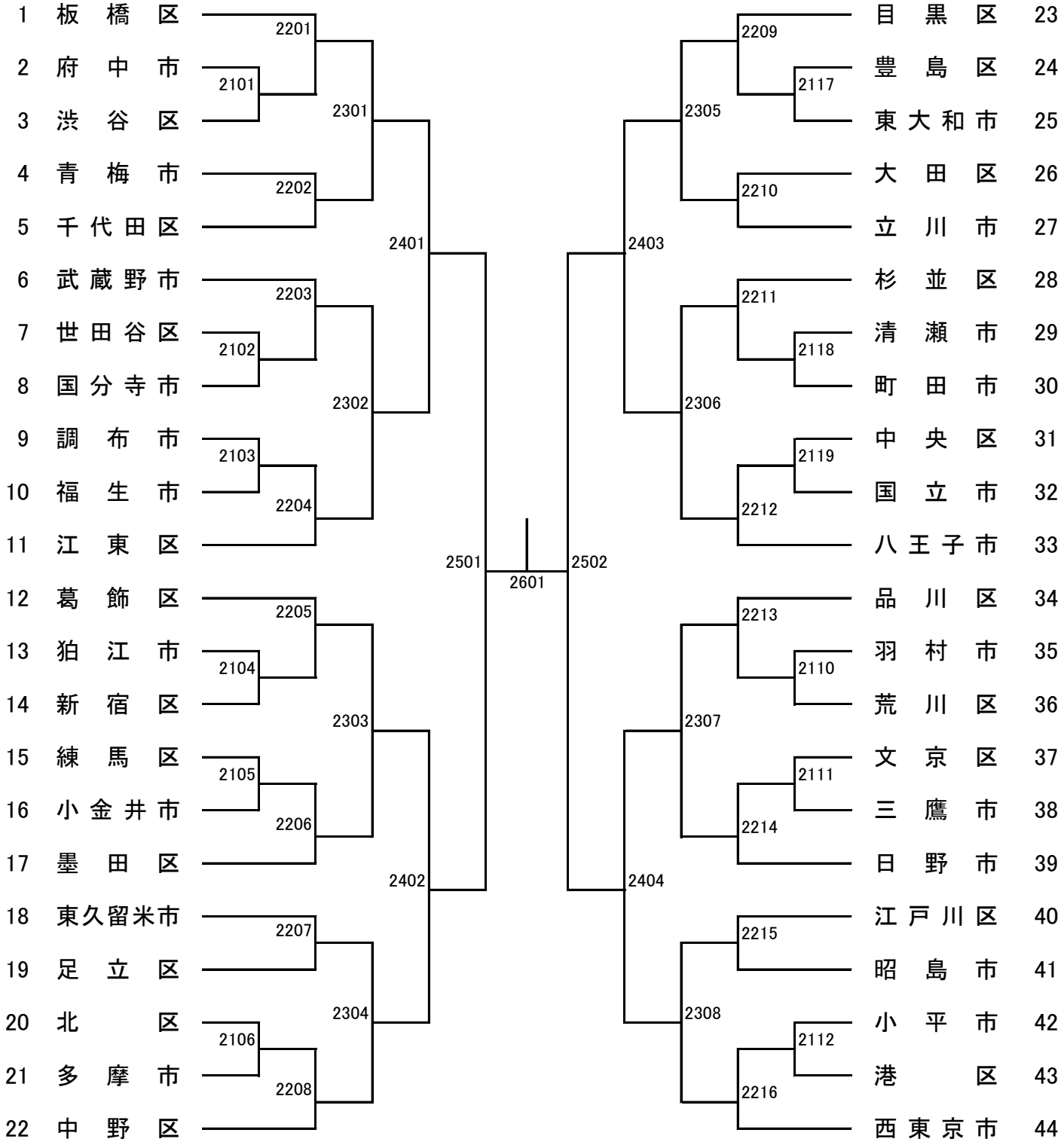
第７５回都民体育大会　卓球競技　女子団体