第７０回都民体育大会　卓球競技
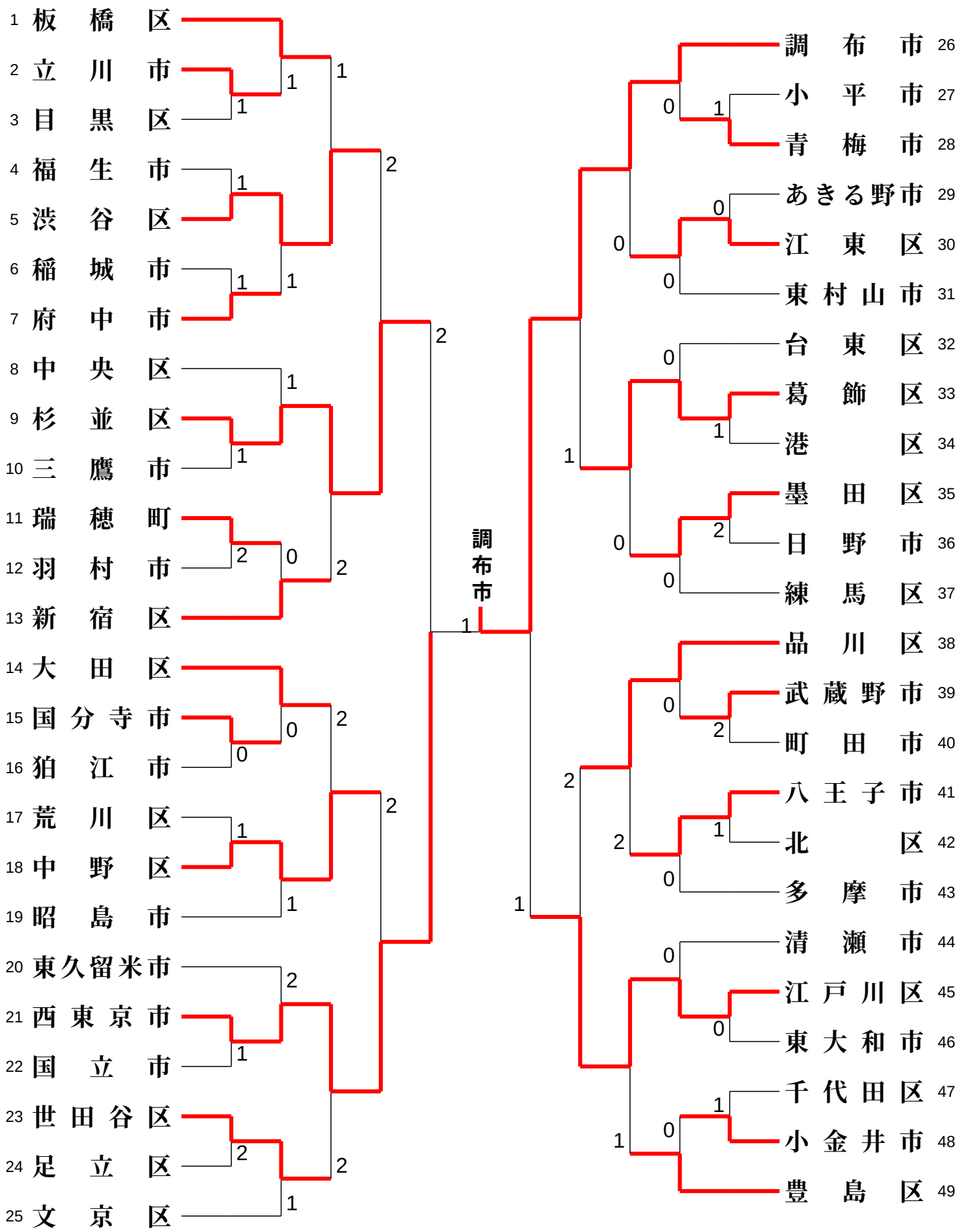
女子団体